แบบบ้านสานฝัน ของขวัญปีใหม่ คนไทยมีความสุข

บ้านครอบครัวไทยร่วมสมัย ๑

กรมโยธาธิการและผังเมือง กระทรวงมหาดไทย

๒ ห้องนอน ๑ ห้องน้ำ

สารรัฐมนตรีว่าการกระทรวงมหาดไทย

ที่อยู่อาศัยถือว่าเป็นปัจจัยพื้นฐานที่สำคัญของมนุษย์และสถาบันครอบครัว รัฐบาลของนายกรัฐมนตรี (พลเอกประยุทธ์ จันทร์โอชา) เล็งเห็นความสำคัญคุณภาพชีวิต และความเป็นอยู่ที่ดีของประชาชน และได้มีแนวนโยบายที่จะยกระดับคุณภาพชีวิตของประชาชนด้านที่อยู่อาศัย เช่น มีมาตรการทางภาษี เพื่อลดภาระการลงทุนใน “บ้านหลังแรก” ซึ่งถือว่าเป็นสิ่งจำเป็นในชีวิตของประชาชน เพื่อให้สอดคล้องกับแนวนโยบายของรัฐบาล กระทรวงมหาดไทยได้มอบหมายให้กรมโยธาธิการและผังเมืองทำการปรับปรุงแบบบ้าน ในโครงการ “แบบบ้านเพื่อประชาชน” ที่ได้จัดทำมาตั้งแต่ปี พ.ศ. ๒๕๔๖ ให้มีความทันสมัย สอดคล้องกับราคาค่าก่อสร้าง และวิถีชีวิตของครอบครัวไทยในปัจจุบัน โดยเน้นในด้านประโยชน์ใช้สอย ความสะดวกสบาย และความคุ้มค่า

โครงการ “แบบบ้านเพื่อประชาชน” ถือเป็นทางเลือกและอำนวยความสะดวกแก่ประชาชนที่มีความประสงค์จะปลูกสร้างที่อยู่อาศัยเป็นของตนเอง โดยผู้สนใจสามารถขอรับแบบแปลนดังกล่าวไปประกอบการยื่นขออนุญาตต่อหน่วยงานราชการได้ตามระเบียบ เป็นการช่วยลดภาระค่าใช้จ่ายในส่วนนี้ เพื่อเป็นการเพิ่มโอกาส และยกระดับความเป็นอยู่ของประชาชนให้มีคุณภาพชีวิตที่ดีขึ้น

พลเอก

(อนุพงษ์ เผ่าจินดา)

รัฐมนตรีว่าการกระทรวงมหาดไทย

สารรัฐมนตรีช่วยว่าการกระทรวงมหาดไทย

การที่ประชาชนจะมีที่อยู่อาศัยเป็นของตนเองเป็นเรื่องที่ยากพอสมควร เนื่องจากต้องมีขั้นตอนตั้งแต่การหาผู้ออกแบบ ผู้เขียนแบบ ผู้คิดราคา ตลอดจนขั้นตอนการ ขออนุญาตก่อสร้าง ซึ่งกระทรวงมหาดไทยพิจารณาแล้วเห็นว่ากรมโยธาธิการและผังเมือง มีสถาปนิก วิศวกร ตลอดจนผู้มีความรู้ความสามารถที่จะดำเนินการออกแบบให้กับประชาชนผู้มีรายได้น้อย กระทรวงมหาดไทย จึงมอบหมายให้กรมโยธาธิการและผังเมือง ดำเนินการปรับปรุงแบบบ้าน โครงการ “แบบบ้านเพื่อประชาชน” ให้มีความทันสมัย สอดคล้องกับราคาค่าก่อสร้างที่ประหยัด เพื่อช่วยเหลือประชาชนผู้มีรายได้น้อย

โครงการดังกล่าว ถือเป็นโอกาสที่ดีของประชาชนและผู้มีรายได้น้อย ที่สามารถนำแบบบ้านดังกล่าวไปใช้ในการก่อสร้างได้โดยไม่ต้องเสียค่าใช้จ่ายในการหาผู้ออกแบบ และเป็นการยกระดับคุณภาพชีวิตด้านที่อยู่อาศัยของประชาชนให้มีคุณภาพชีวิตที่ดีขึ้น

(นายสุธี มากบุญ)
รัฐมนตรีช่วยว่าการกระทรวงมหาดไทย

สารปลัดกระทรวงมหาดไทย

โครงการแบบบ้านเพื่อประชาชน ซึ่งกรมโยธาธิการและผังเมือง ได้ดำเนินการออกแบบไว้ตั้งแต่ปี พ.ศ. ๒๕๔๖ นั้น รูปแบบและราคาอาจไม่สอดคล้องกับสภาวการณ์ปัจจุบันเท่าใดนัก รัฐมนตรีว่าการกระทรวงมหาดไทย จึงได้มีดำริให้กรมโยธาธิการและผังเมืองดำเนินการปรับปรุงแบบบ้านดังกล่าวให้มีความเหมาะสมและทันสมัยมากยิ่งขึ้น ซึ่งเป็นที่มาของแบบบ้านครอบครัวไทยร่วมสมัย ๑๐ รูปแบบ แบบบ้านต้านภัยพิบัติแผ่นดินไหว ๒ รูปแบบ และแบบบ้านห่วงใยไทยประชาสุขใจ ๒ รูปแบบ การปรับปรุงครั้งนี้จะเป็นประโยชน์และสามารถสนองตอบต่อความต้องการของประชาชนในทุกระดับ เป็นการช่วยเหลือแบ่งเบาภาระ และเพิ่มโอกาสความเป็นอยู่ที่ดีขึ้นของประชาชน รวมทั้งจะช่วยสร้างความเป็นระเบียบเรียบร้อยและความสวยงามแก่บ้านเมืองอีกด้วย

กระทรวงมหาดไทยหวังว่า แบบบ้านเพื่อประชาชนของกรมโยธาธิการและผังเมืองที่ได้ดำเนินการปรับปรุงขึ้นมาใหม่นี้ จะมีส่วนช่วยเหลือประชาชน โดยเป็นการลดภาระค่าใช้จ่ายในด้านการออกแบบเพื่อการก่อสร้างที่อยู่อาศัยได้เป็นอย่างดี

(นายกฤษฎา บุญราช)
ปลัดกระทรวงมหาดไทย

สารอธิบดีกรมโยธาธิการและผังเมือง
กระทรวงมหาดไทย

กรมโยธาธิการและผังเมือง ได้จัดทำโครงการ "แบบบ้านเพื่อประชาชน" ขึ้น ในปี พ.ศ. ๒๕๔๖ โดยดำเนินการออกแบบไว้หลากหลายรูปแบบเพื่อเป็นการตอบสนองและอำนวยความสะดวก สร้างโอกาสให้กับประชาชนในทุกระดับที่มีความต้องการมีที่อยู่อาศัยเป็นของตนเอง ซึ่งจะช่วยประหยัดค่าใช้จ่ายในการออกแบบ และสามารถนำเอาแบบแปลนที่ได้รับไปยื่นขออนุญาตก่อสร้างต่อพนักงานเจ้าหน้าที่ได้ทันที ทั้งนี้กรมโยธาธิการและผังเมืองได้มีการแจกจ่ายและเผยแพร่ไปทั่วทุกภูมิภาค และได้รับความสนใจและการตอบรับจากประชาชนเป็นอย่างดี

จากสภาพของเศรษฐกิจและสังคมในสภาวการณ์ปัจจุบัน ทำให้รูปแบบและราคาของแบบบ้านตามโครงการแบบบ้านเพื่อประชาชนที่ดำเนินการไว้ ไม่สามารถตอบสนองต่อความเปลี่ยนแปลงและความต้องการของประชาชนได้อย่างเหมาะสม ในการนี้รัฐมนตรีว่าการกระทรวงมหาดไทยได้มีบัญชาสั่งการให้กรมโยธาธิการและผังเมืองพิจารณาปรับปรุงแบบบ้านเพื่อประชาชนขึ้นใหม่ ให้มีความเหมาะสมและทันสมัย โดยกรมโยธาธิการและผังเมือง ได้มอบหมายให้สำนักสถาปัตยกรรม และสำนักวิศวกรรมโครงสร้างและงานระบบออกแบบขึ้นใหม่รวม ๑๔ รูปแบบ ประกอบด้วย แบบบ้านครอบครัวไทยร่วมสมัย ๑๐ รูปแบบ แบบบ้านต้านภัยพิบัติแผ่นดินไหว ๒ รูปแบบ และแบบบ้านห่วงใยไทยประชาสุขใจ ๒ รูปแบบ ซึ่งคาดหวังว่าแบบบ้านเพื่อประชาชนที่ปรับปรุงใหม่นี้ จะสามารถสร้างความพึงพอใจให้กับพี่น้องประชาชนในด้านความสะดวกสามารถตอบสนองความต้องการของประชาชนในด้านการใช้งานได้อย่างเหมาะสมทั่วทุกภูมิภาค ทั้งยังเป็นการยกระดับคุณภาพชีวิตของพี่น้องประชาชน ให้มีความเป็นอยู่ด้านที่พักอาศัยที่ดียิ่งขึ้น

(นายมณฑล สุดประเสริฐ)
อธิบดีกรมโยธาธิการและผังเมือง

สารบัญ

แบบบ้านสานฝัน ของขวัญปีใหม่ คนไทยมีความสุข

บ้านครอบครัวไทยร่วมสมัย 1

หน้า

แบบสถาปัตยกรรม

- แผ่นที่ A – 01 ถึงแผ่นที่ A – 15 _____ 1

แบบวิศวกรรมโครงสร้าง

- แผ่นที่ S – 01 ถึงแผ่นที่ S – 08 _____ 16

แบบวิศวกรรมสุขาภิบาล

- แผ่นที่ SN – 01 ถึงแผ่นที่ SN – 07 _____ 24

แบบวิศวกรรมไฟฟ้า

- แผ่นที่ EE – 01 ถึงแผ่นที่ EE – 04 _____ 31

แบบวิศวกรรมเครื่องกล

- แผ่นที่ M – 01 _____ 35

หน้า

บัญชีแสดงปริมาณวัสดุและแรงงานที่ใช้ในการก่อสร้าง (BOQ)

- แบบฐานรากแผ่ _____ 36
- แบบฐานรากเสาเข็ม _____ 46

*หลักเกณฑ์และข้อกำหนดในผังบริเวณประกอบการขออนุญาตก่อสร้างอาคาร*___ 56

รายการแบบสถาปัตยกรรม (A)

เลขที่	แบบแสดง
A–01	สารบัญแบบ รายการวัสดุ
A–02	รายการประกอบแบบ
A–03	ผังบริเวณ
A–04	แปลนพื้นชั้น 1 แปลนหลังคา
A–05	รูปด้าน 1 รูปด้าน 2
A–06	รูปด้าน 3 รูปด้าน 4
A–07	รูปตัด 1 รูปตัด 2
A–08	แบบขยายประตู–หน้าต่าง
A–09	รายการประกอบแบบห้องน้ำ
	แบบขยายห้องน้ำ WC.1
A–10	แบบขยายห้องน้ำ WC.1
A–11	แบบขยายบันได ST.1 แบบขยายบันได ST.2
A–12	แบบขยาย เชิงชาย
A–13	แบบขยาย ประตูรั้วบ้าน
A–14	แบบขยาย รั้วแบบที่ 1
A–15	แบบขยาย รั้วแบบที่ 2

รายการวัสดุ

สัญลักษณ์	รายการ	
พื้น		
1	พื้นปูกระเบื้อง.เซรามิค 12”x12”	[พื้นชั้น 1 ทั่วไป]
2	พื้นปูไม้ปาร์เก้ ขนาด 1”x4”	[พื้นชั้น 1 ห้องนอน]
3	พื้นปูกระเบื้อง.เซรามิค 8”x8” ชนิดผิวด้าน	[พื้นห้องน้ำ]
4	พื้นค.ส.ล.ทำผิวขัดเรียบ	[พื้นที่จอดรถ]
5	พื้นค.ส.ล.ผิวขัดมันทาระบบกันซึม	[พื้นกันสาด, หลังคา ค.ส.ล.]
ผนัง		
1	ผนังก่ออิฐ ฉาบปูนเรียบ ทาสี	[ผนังทั่วไป]
2	ผนังก่ออิฐ บุกระเบื้องเซรามิค 8”x8”	[ผนังห้องน้ำ]
ฝ้าเพดาน		
1	ฝ้าเพดานยิปซั่มบอร์ดมาตรฐาน ขอบลาด หนา 9 มม. ฉาบเรียบ ทาสี	
	[ฝ้าภายในทั่วไป]	
2	ฝ้าเพดานยิปซั่มบอร์ดทนชื้น ขอบเรียบ หนา 9 มม.ขนาด 0.60x1.20 ม.	
	โครงเคร่า T–BAR อลูมิเนียมอบสี 0.60 ม. ทาสี [ห้องน้ำ]	
3	ฝ้าเพดานแผ่นไฟเบอร์ซีเมนต์บอร์ด ขอบเรียบหนา 4 มม. ขนาด 0.60x1.20ม.	
	ติดตั้งแบบชนชิด ทาสี [ฝ้าภายนอก]	
4	ฝ้าเพดานแผ่นไฟเบอร์ซีเมนต์บอร์ด มีช่องระบายอากาศ	
	ขอบเรียบหนา ขนาด 4 มม.ขนาด 0.60x1.20ม. ติดตั้งแบบชนชิด ทาสี	
	[ฝ้าชายคาหลังคา]	
5	ฝ้าเพดานโครงสร้างฉาบปูนเรียบ ทาสี [ใต้บันได]	

* เหนือฝ้าเพดานใต้หลังคา ชั้น 2 ยกเว้นส่วนห้องน้ำและภายนอกอาคาร ให้ปูแผ่นฉนวนกันความร้อนใยแก้ว หุ้มรอบด้านด้วยแผ่นอลูมิเนียมฟอยล์เสริมแรง ความหนา 6”

บัวเชิงผนัง

FB1 ไม้ไฟเบอร์ซีเมนต์ หน้ากว้าง 4” หนา 12มม. ทาสี [สำหรับพื้นเบอร์ 1 และ 2]

มอบฝ้าเพดาน

CB1 ไม้ไฟเบอร์ซีเมนต์ หน้ากว้าง 3” หนา 8มม. ทาสี [สำหรับฝ้าเพดานเบอร์ 1 ,3 และ 4]

หลังคา

R1 หลังคา แผ่นเหล็กรีดลอน (METAL SHEET) มุงเอียงตามที่ปรากฏในแบบ พร้อมติดตั้งฉนวน PE.FOAM หนาไม่น้อยกว่า 6มม. แนบใต้แผ่นหลังคา ระบบแฟลชชิ่งให้ใช้วัสดุเดียวกับแผ่นหลังคา

รายการสัญลักษณ์ประกอบแบบ

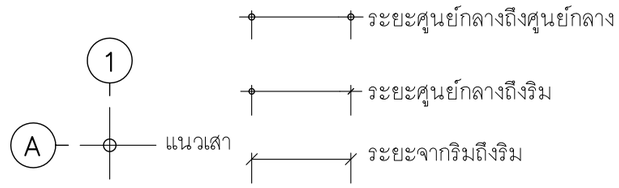

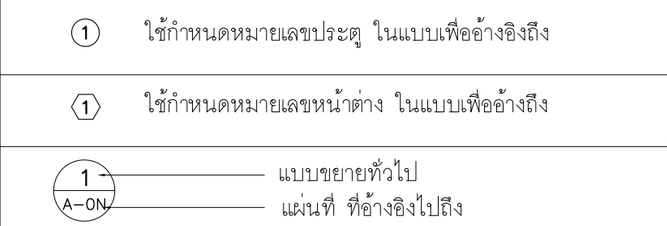

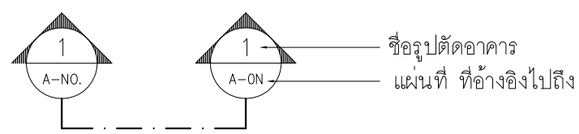

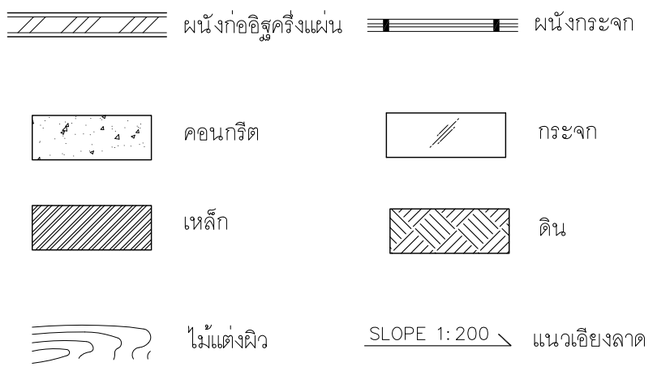

แบบบ้านสานฝัน ของขวัญปีใหม่ คนไทยมีความสุข

แบบ **บ้านครอบครัวไทยร่วมสมัย 1**

สำนักสถาปัตยกรรม — ผู้อำนวยการสำนัก

สถาปัตยกรรม — สถาปนิก — สถาปนิก

สำนักวิศวกรรมโครงสร้างและงานระบบ — ผู้อำนวยการสำนัก

วิศวกรรม — วิศวกร

โครงสร้าง — วิศวกร

วิศวกรรม — วิศวกร

สุขาภิบาล — วิศวกร

วิศวกรรม — วิศวกร

ไฟฟ้า — วิศวกร

วิศวกรรม — วิศวกร

เครื่องกล — วิศวกร

(นายเกียรติศักดิ์ จันทรา)
วิศวกรใหญ่

อนุมัติ

(นายมณฑล สุดประเสริฐ)
อธิบดีกรมโยธาธิการและผังเมือง

แสดงแบบ

สารบัญแบบ รายการวัสดุ

มาตราส่วน	–
วัน/เดือน/ปี	19/10/59
เลขที่แบบ	AR 58001

A–01 | 15

รายการประกอบแบบอาคารบ้านครอบครัวไทยร่วมสมัย

1. <u>วัตถุประสงค์</u>

กรมโยธาธิการและผังเมืองดำเนินการออกแบบอาคารบ้านครอบครัวไทยร่วมสมัย
เพื่อประชาชนตามดำริของ ฯพณฯนายกรัฐมนตรี และเป็นไปตามนโยบายรัฐบาลเพื่อบริการประชาชน
โดยไม่คิดค่าบริการออกแบบใดๆ ทั้งสิ้น

2. <u>รายละเอียดประกอบแบบ</u>

2.1 การวางผังและระดับ

ผู้รับจ้างจะต้องการทำวางผังบริเวณให้ถูกต้องเรียบร้อยตามกฎหมายควบคุมอาคาร
และกำหนดระดับของอาคารและระดับพื้นที่ก่อสร้างต้องมีความละเอียด
เพื่อการระบายน้ำตามรูปแบบรายการที่กำหนด ก่อนดำเนินการต่อไป

2.2 งานสถาปัตยกรรม

ก. งานพื้น
- พื้น ค.ส.ล. ทำผิวขัดมันเรียบ หรือผิวขัดหยาบ
ให้แต่งระดับผิว ค.ส.ล. ด้วยปูนทรายให้เรียบสม่ำเสมอ หรือมีความลาดเอียงไปสู่ด้านนอกอาคาร
- พื้น ค.ส.ล. ปูกระเบื้องเซรามิค ผิวด้าน ขนาด 8"x8" หรือ 12"x12" ตามแบบระบุ
พื้นห้องน้ำใช้กระเบื้องเซรามิค ผิวด้าน ตาม มอก. 2508–2555 น้ำยากันซึม ใช้ของ
ที่ผลิตในประเทศ
- พื้น ค.ส.ล. ปูไม้เนื้อแข็ง 1"x4" ตีเข้าลิ้น
ใช้ไม้เนื้อแข็ง เช่น ไม้มะค่า ไม้แดง หรือไม้แต้ง 1"x4" อบเข้าลิ้นอัดสนิท ขัดให้เรียบ
แล้วเคลือบด้วยน้ำยาเคลือบเงาไม้

<u>หมายเหตุ</u> การเตรียมผิวพื้นและการปูกระเบื้องให้ทำตามมาตรฐานวิชาช่างที่ดี

ข. งานผนัง
- ผนังทั่วไปก่ออิฐมอญครึ่งแผ่น อิฐต้องเป็นอิฐที่แกร่ง เผาสุกเสมอ ไม่บิดเบี้ยว
ต้องพรมน้ำให้ชุ่มก่อนก่อ
- การก่อชนคาน เสา หรือเอ็น ค.ส.ล. ต้องเสียบเหล็ก RB6 ม.ม. ทุกระยะไม่เกิน 40 ซม.
โดยยื่นออกมา 25 ซม. และฝังในเสาหรือคาน ค.ส.ล. 10 ซม.
- การก่อชนกันเป็นมุม การก่อเว้นช่องสำหรับติดตั้งประตูหน้าต่าง และทุกระยะที่เกิน 2 เมตร ของ
ความสูงผนังและทุกระยะที่เกิน 3 เมตร ของความยาวผนังให้ทำเอ็น หรือทับหลัง ค.ส.ล.
หนาเท่าผนังที่ก่อสร้างและกว้าง 10 ซม. เสริมเหล็ก 2–RB6 มม.และมีปลอกเหล็ก RB6 @0.20 ม.
- ผนังบุกระเบื้องเซรามิค ขนาดตามแบบรายที่ระบุ ใช้กระเบื้องดินเผาเคลือบชนิดบุผนังภายใน
ตาม มอก. 2508–2555

ค. งานฝ้าเพดาน
- ให้ใช้ฝ้าเพดานตามรูปแบบรายการที่ระบุ
- ใช้โครงคร่าเหล็กชุบสังกะสี สำหรับยึดแผ่นฝ้า ตาม มอก.863–2532 ติดตั้งตามมาตรฐานผู้ผลิต

ง. งานหลังคา
- โครงหลังคา ตามที่ได้กำหนดไว้ในรูปแบบและรายการวิศวกรรมโครงสร้าง
- วัสดุหลังคา แผ่นเหล็กรีดลอน (METAL SHEET) ตาม มอก. 1128–2535 ที่ผลิตภายในประเทศ

จ. งานประตู–หน้าต่าง และอุปกรณ์
- รายละเอียดตามระบุในแบบขยายประตู–หน้าต่าง และอุปกรณ์
- ประตู–หน้าต่างอลูมิเนียม ใช้อลูมิเนียม ตาม มอก. 284–2530
เคลือบผิวด้วยสีผง POLAR POWDER COAT POLYESTER
- ประตูบานเปิดทั่วไปใช้บานพับประตู ผลิตภัณฑ์ ตาม มอก. 759–2531 ขนาด 4x3"
บานละ 3 จุด ติดตั้งตามกรรมวิธีผู้ผลิต
- กลอนทั่วไปใช้กลอนโลหะชุบโครเมียม ผลิตภัณฑ์ภายในประเทศ
- กุญแจลูกบิดทั่วไป ใช้แบบลิ้นคู่ ล็อคได้ ผิว SATIN CHROME ประเภท STANDARD DUTY
รูปทรง ORBIT ผลิตภัณฑ์ภายในประเทศ

ฉ. งานห้องน้ำ–ส้วม และสุขภัณฑ์
- รายละเอียดตามระบุในแบบขยายห้องน้ำ–ส้วม สุขภัณฑ์ และอุปกรณ์ประกอบ
- การเดินท่อน้ำประปา–ท่อน้ำทิ้ง–ท่อส้วม ให้เป็นไปตามรูปแบบและรายการวิศวกรรมสุขาภิบาล

ช. งานสี
- งานทาสีผนังคอนกรีต–ปูนภายนอก
  - สีรองพื้น ใช้สีรองพื้นสำหรับปูนใหม่ ผลิตภัณฑ์เดียวกับสีทับหน้า
  - สีทับหน้า ใช้สีอะครีลิค 100% กึ่งเงากึ่งด้านสำหรับทาภายนอก ตาม มอก. 2321–2549
- งานทาสีผนังคอนกรีต–ปูนภายใน
  - สีรองพื้น ใช้สีรองพื้นสำหรับปูนใหม่ ผลิตภัณฑ์เดียวกับสีทับหน้า
  - สีทับหน้า ใช้สีอะครีลิค 100% สำหรับทาภายใน ตาม มอก. 272–2549 เกรด A
- งานทาสีฝ้าภายนอก ไม้ไฟเบอร์ซีเมนต์บอร์ด ไม้สังเคราะห์
  - สีรองพื้น ใช้สีรองพื้นสำหรับปูนเก่า
  หรือสีรองพื้นสำหรับไฟเบอร์ซีเมนต์บอร์ดผลิตภัณฑ์เดียวกับสีทับหน้า
  - สีทับหน้า ใช้สีอะครีลิค 100 % สำหรับทาไม้สังเคราะห์หรือไฟเบอร์ซีเมนต์บอร์ด
- งานทาสีเหล็กและไม้
  - สีรองพื้น ใช้สีรองพื้นเหล็กกันสนิม
  หรือสีรองพื้นกันยางไม้ (ALUMINIUM WOOD PRIMER) ผลิตภัณฑ์เดียวกับสีทับหน้า
  - สีทับหน้า ใช้สีน้ำมัน ตาม มอก.327–2538
- งานทาสีพื้นไม้ปาร์เก้
  - สีรองพื้น และสีทับหน้า ใช้สีโพรียูรีเทนสำหรับพื้นไม้ ดำเนินการตามมาตรฐานผู้ผลิต

วิธีการและขั้นตอนการทาสี ให้ทารองพื้น 1 เที่ยว สีทับหน้า 2 เที่ยว โดยส่วนผสมใช้ตามมาตรฐานผู้ผลิต

<u>หมายเหตุ</u> วัสดุต่างๆดังกล่าวข้างต้น สามารถเปลี่ยนแปลงได้ตามความเหมาะสมและวัตถุประสงค์
ของผู้ว่าจ้าง

2.3 งานฐานรากและโครงสร้าง ค.ส.ล

ตามที่ได้กำหนดไว้ในแบบและรายการวิศวกรรมโครงสร้าง ส่วนรายละเอียดอื่นๆ ให้ดำเนินการ
ตามมาตรฐานงานก่อสร้าง

2.4 งานวิศวกรรมสุขาภิบาล

ให้ติดตั้งตามแบบวิศวกรรมสุขาภิบาลและมาตรฐานการประปาฯ

2.5 งานวิศวกรรมไฟฟ้า

ให้ติดตั้งตามแบบวิศวกรรมไฟฟ้าและมาตรฐานการไฟฟ้าฯ

แบบบ้านสานฝัน
ของขวัญปีใหม่
คนไทยมีความสุข

แบบ
บ้านครอบครัวไทยร่วมสมัย 1

สำนักสถาปัตยกรรม
ผู้อำนวยการสำนักสถาปัตยกรรม

สถาปัตยกรรม — สถาปนิก
สถาปนิก

สำนักวิศวกรรมโครงสร้างและงานระบบ
ผู้อำนวยการสำนักวิศวกรรมโครงสร้างและงานระบบ

วิศวกรรมโครงสร้าง — วิศวกร
วิศวกร

วิศวกรรมสุขาภิบาล — วิศวกร
วิศวกร

วิศวกรรมไฟฟ้า — วิศวกร
วิศวกร

วิศวกรรมเครื่องกล — วิศวกร
วิศวกร

(นายเกียรติศักดิ์ จันทรา)
วิศวกรใหญ่

อนุมัติ
(นายมณฑล สุดประเสริฐ)
อธิบดีกรมโยธาธิการและผังเมือง

แสดงแบบ
รายการประกอบแบบ

มาตราส่วน –
วัน/เดือน/ปี 19/10/59
เลขที่แบบ AR 58001

A–02 | 15

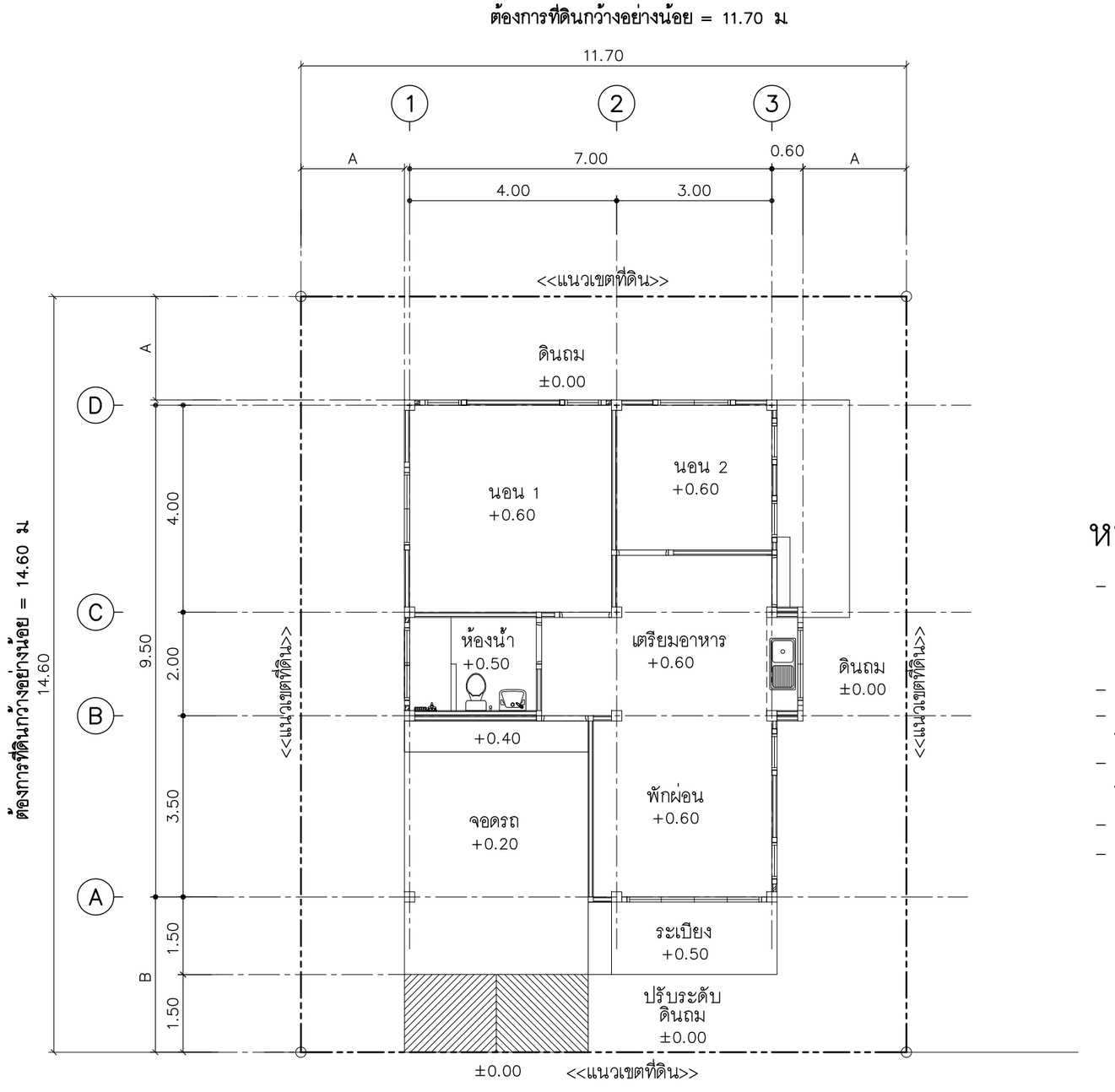

ถนนสาธารณะ
±0.00

ผังบริเวณ

มาตราส่วน 1 : 100

หมายเหตุ

- ผังบริเวณนี้เป็นเพียงตัวอย่างเพื่อประมาณราคาค่าก่อสร้างส่วนประกอบอาคารเท่านั้น ส่วนรายละเอียดของสถานที่จริง ให้กำหนดรายละเอียดขณะก่อสร้าง
- สายเมนไฟฟ้าให้เข้าทางด้านหน้า
- A= ระยะปรับตามขนาดที่ดิน แต่ไม่น้อยกว่า 2 ม. หรือตามที่กฎหมายกำหนด
- B= ระยะปรับตามขนาดที่ดิน แต่ไม่น้อยกว่า 3 ม. หรือตามที่กฎหมายกำหนด
- รางระบายน้ำให้ต่อลงบ่อพักภายนอก หรือที่ที่กำหนดให้
- ตำแหน่ง ถังบำบัดน้ำเสีย บ่อพักน้ำทิ้ง บ่อดักไขมัน แนวท่อ น้ำดี น้ำเสีย และท่อโสโครก ให้ดูแบบสุขาภิบาล

กรมโยธาธิการและผังเมือง

แบบบ้านสานฝัน ของขวัญปีใหม่ คนไทยมีความสุข

แบบ
บ้านครอบครัวไทยร่วมสมัย 1

สำนักสถาปัตยกรรม	ผู้อำนวยการสำนัก	
สถาปัตยกรรม	สถาปนิก	
	สถาปนิก	
สำนักวิศวกรรมโครงสร้างและงานระบบ	ผู้อำนวยการสำนัก	
วิศวกรรมโครงสร้าง	วิศวกร	
	วิศวกร	
วิศวกรรมสุขาภิบาล	วิศวกร	
	วิศวกร	
วิศวกรรมไฟฟ้า	วิศวกร	
	วิศวกร	
วิศวกรรมเครื่องกล	วิศวกร	
	วิศวกร	

(นายเกียรติศักดิ์ จันทรา)
วิศวกรใหญ่

อนุมัติ

(นายมณฑล สุดประเสริฐ)
อธิบดีกรมโยธาธิการและผังเมือง

แสดงแบบ
ผังบริเวณ

มาตราส่วน	–
วัน/เดือน/ปี	19/10/59
เลขที่แบบ	AR 58001

A–03 | 15

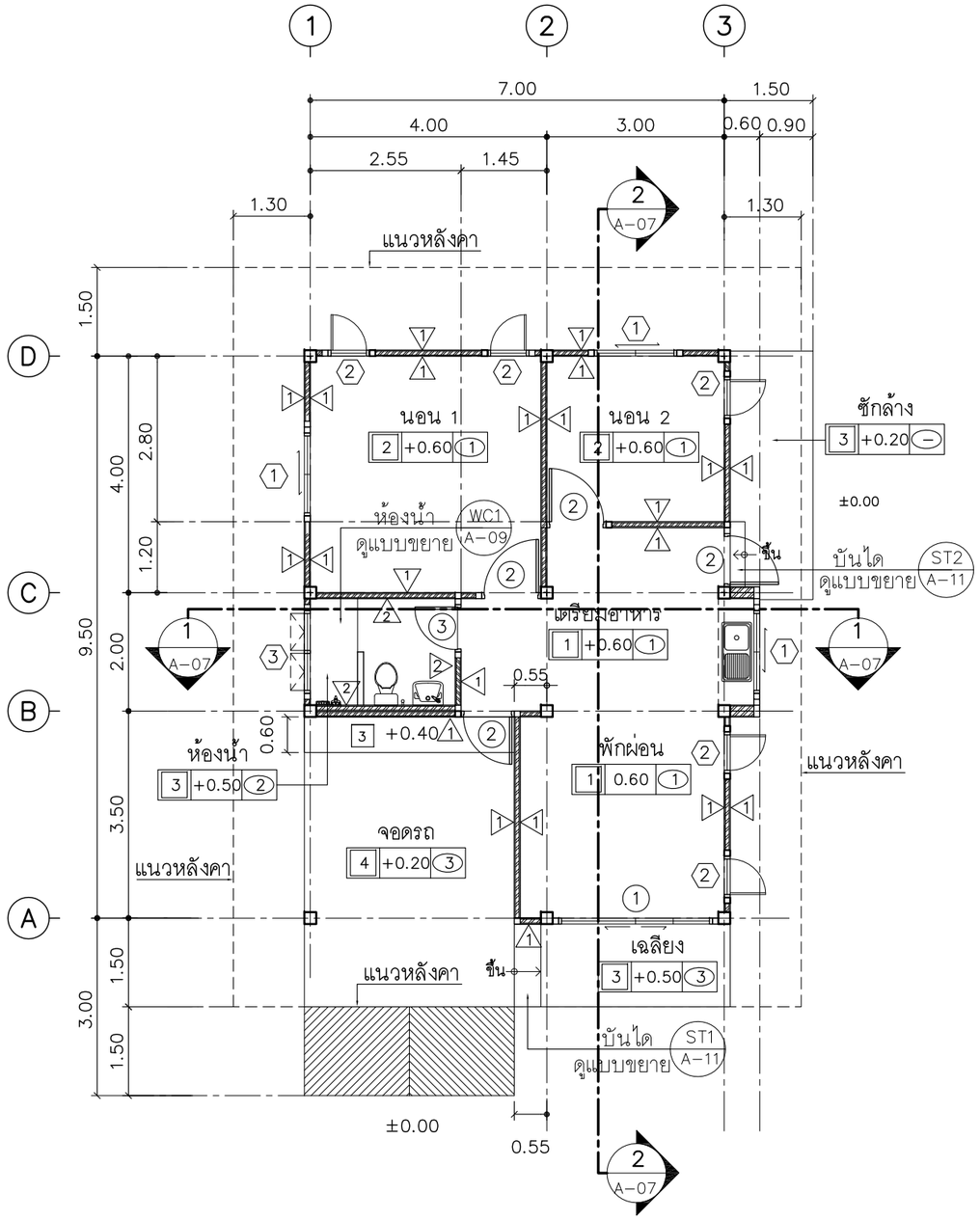

แปลนพื้นชั้น 1

มาตราส่วน 1 : 100

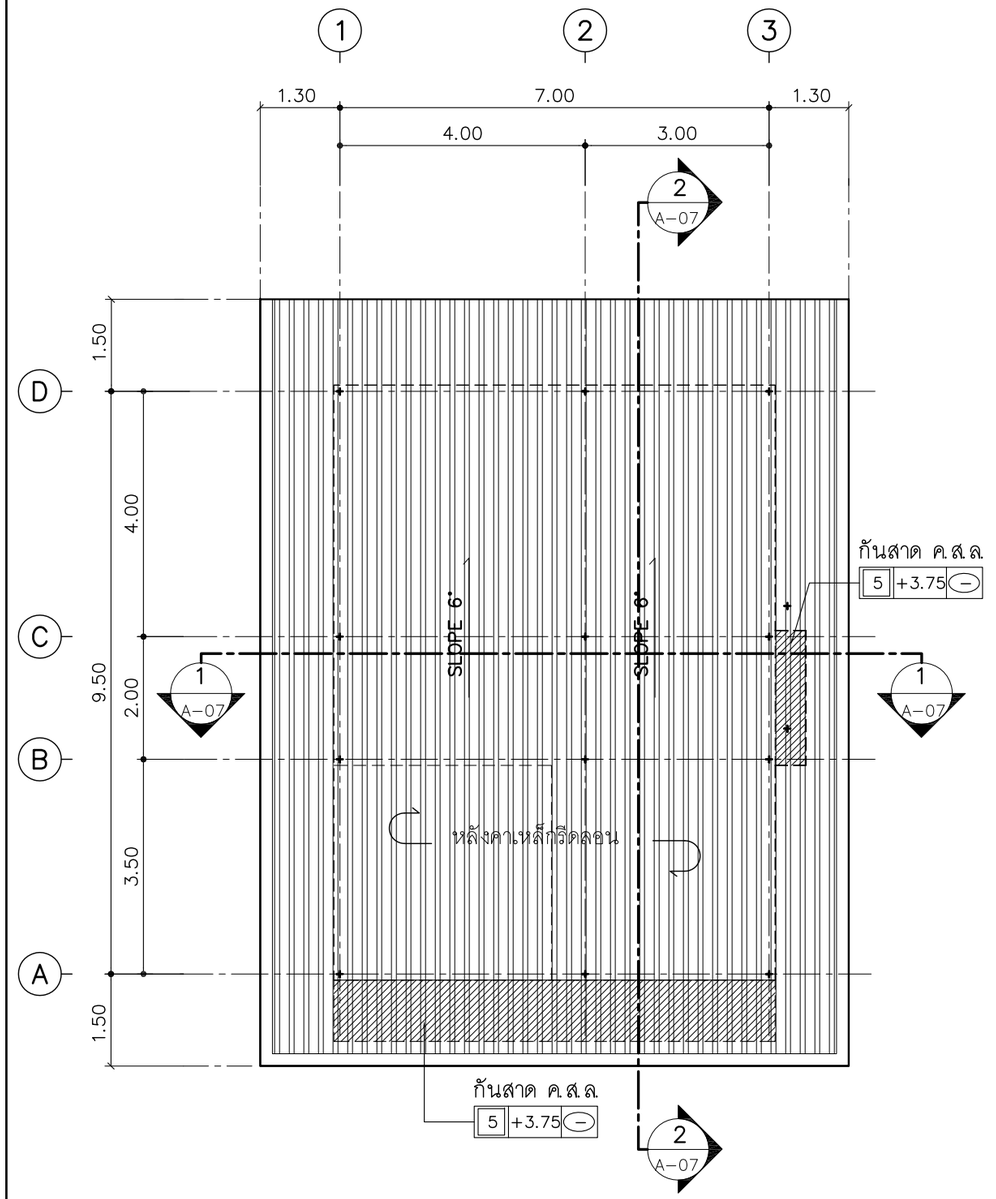

แปลนหลังคา

มาตราส่วน 1 : 100

แบบบ้านสานฝัน
ของขวัญปีใหม่
คนไทยมีความสุข

แบบ
บ้านครอบครัวไทยร่วมสมัย 1

สำนักสถาปัตยกรรม
ผู้อำนวยการสำนัก

สถาปัตยกรรม
สถาปนิก
สถาปนิก

สำนักวิศวกรรมโครงสร้างและงานระบบ
ผู้อำนวยการสำนัก

วิศวกรรม โครงสร้าง		วิศวกร
		วิศวกร
วิศวกรรม สุขาภิบาล		วิศวกร
		วิศวกร
วิศวกรรม ไฟฟ้า		วิศวกร
		วิศวกร
วิศวกรรม เครื่องกล		วิศวกร
		วิศวกร

(นายเกียรติศักดิ์ จันทรา)
วิศวกรใหญ่

อนุมัติ
(นายมณฑล สุดประเสริฐ)
อธิบดีกรมโยธาธิการและผังเมือง

แสดงแบบ
แปลนพื้นชั้น 1
แปลนหลังคา

มาตราส่วน	–
วัน/เดือน/ปี	19/10/59
เลขที่แบบ	AR 58001

A–04 | 15

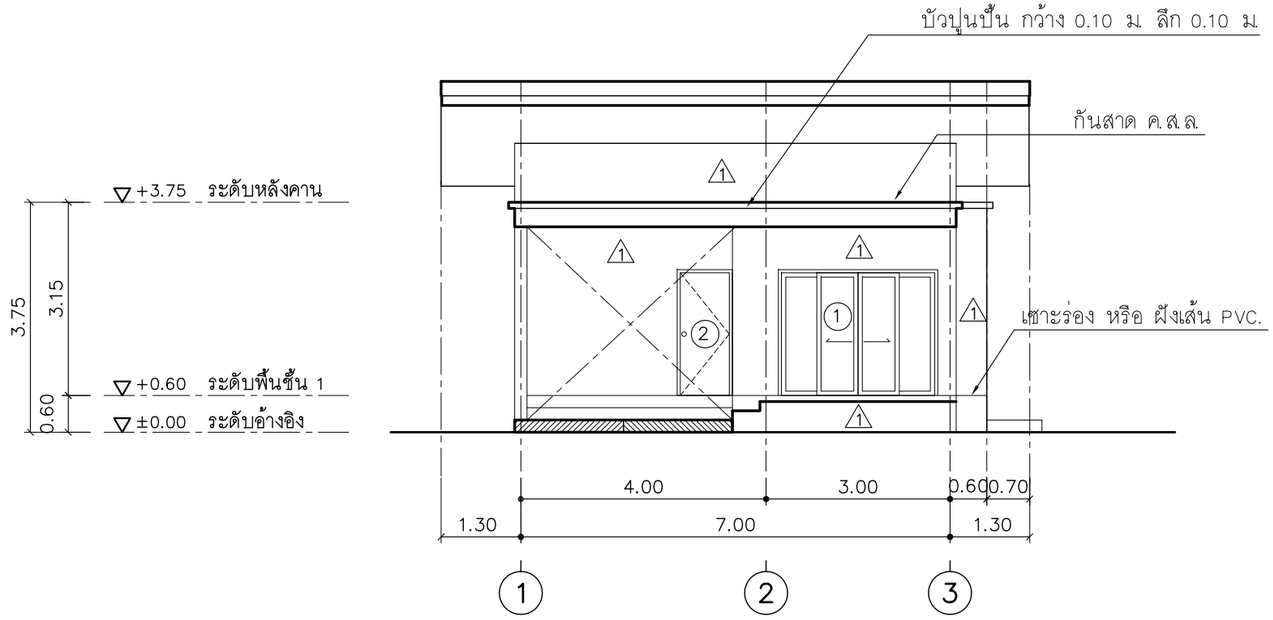

รูปด้าน 1

มาตราส่วน 1 : 100

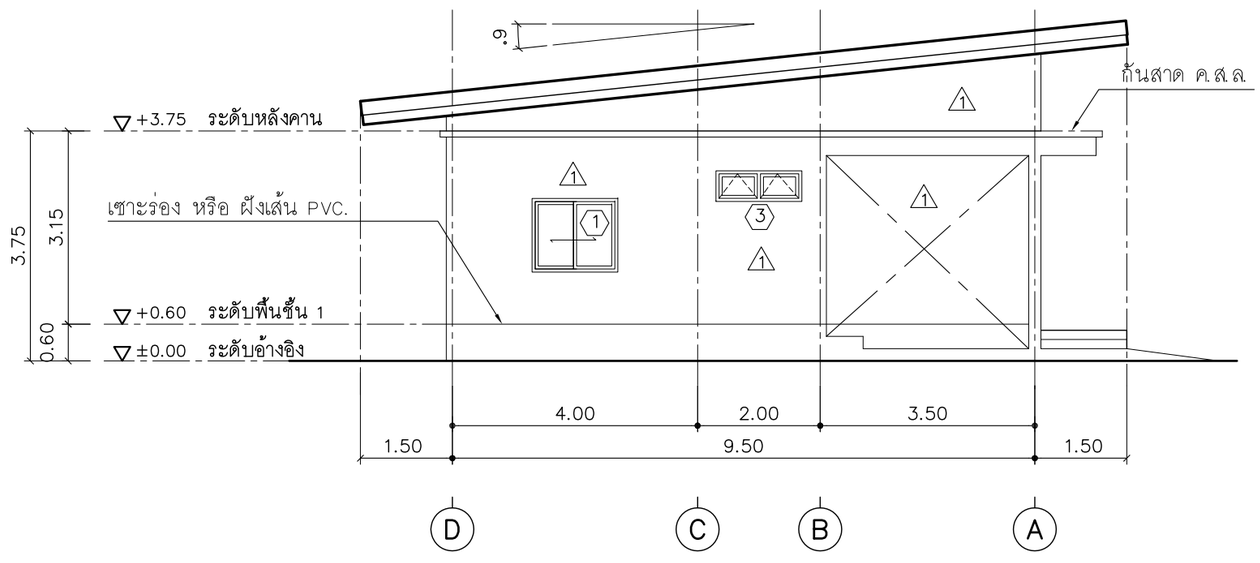

รูปด้าน 2

มาตราส่วน 1 : 100

กรมโยธาธิการและผังเมือง

แบบบ้านสานฝัน
ของขวัญปีใหม่
คนไทยมีความสุข

แบบ
บ้านครอบครัวไทยร่วมสมัย 1

สำนักสถาปัตยกรรม
ผู้อำนวยการสำนัก

สถาปัตยกรรม	สถาปนิก
	สถาปนิก

สำนักวิศวกรรมโครงสร้างและงานระบบ
ผู้อำนวยการสำนัก

วิศวกรรม โครงสร้าง	วิศวกร
	วิศวกร
วิศวกรรม สุขาภิบาล	วิศวกร
	วิศวกร
วิศวกรรม ไฟฟ้า	วิศวกร
	วิศวกร
วิศวกรรม เครื่องกล	วิศวกร
	วิศวกร

(นายเกียรติศักดิ์ จันทรา)
วิศวกรใหญ่

อนุมัติ
(นายมณฑล สุดประเสริฐ)
อธิบดีกรมโยธาธิการและผังเมือง

แสดงแบบ
รูปด้าน 1
รูปด้าน 2

มาตราส่วน –

วัน/เดือน/ปี 19/10/59

เลขที่แบบ AR 58001

A–05 | 15

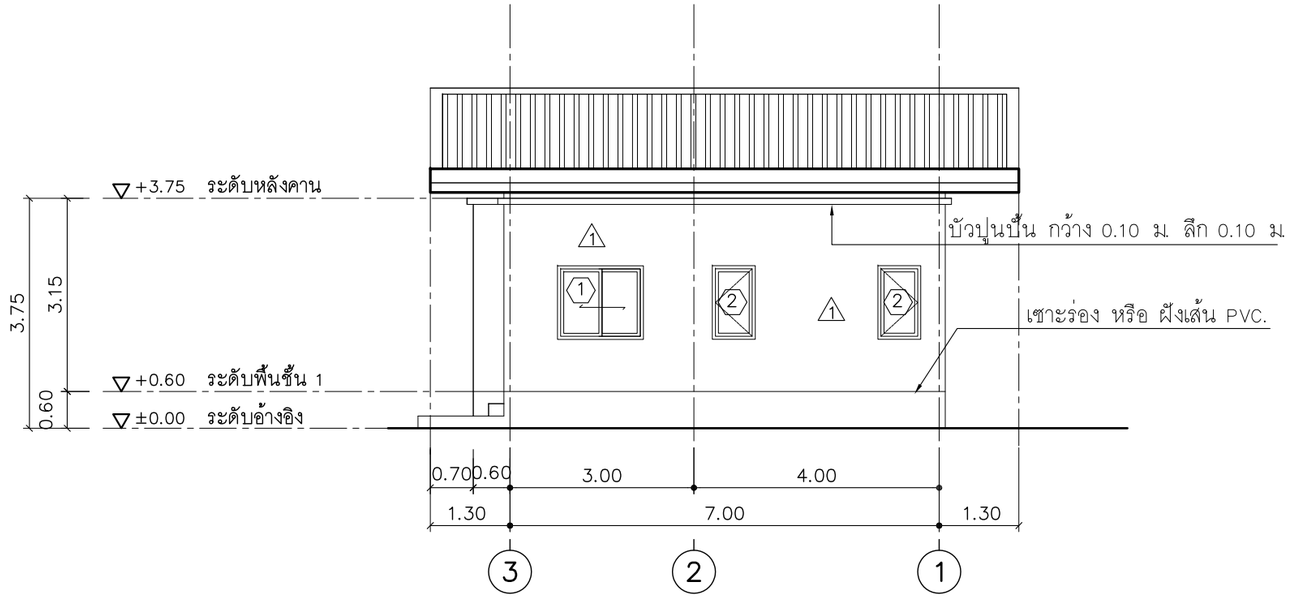

รูปด้าน 3

มาตราส่วน 1 : 100

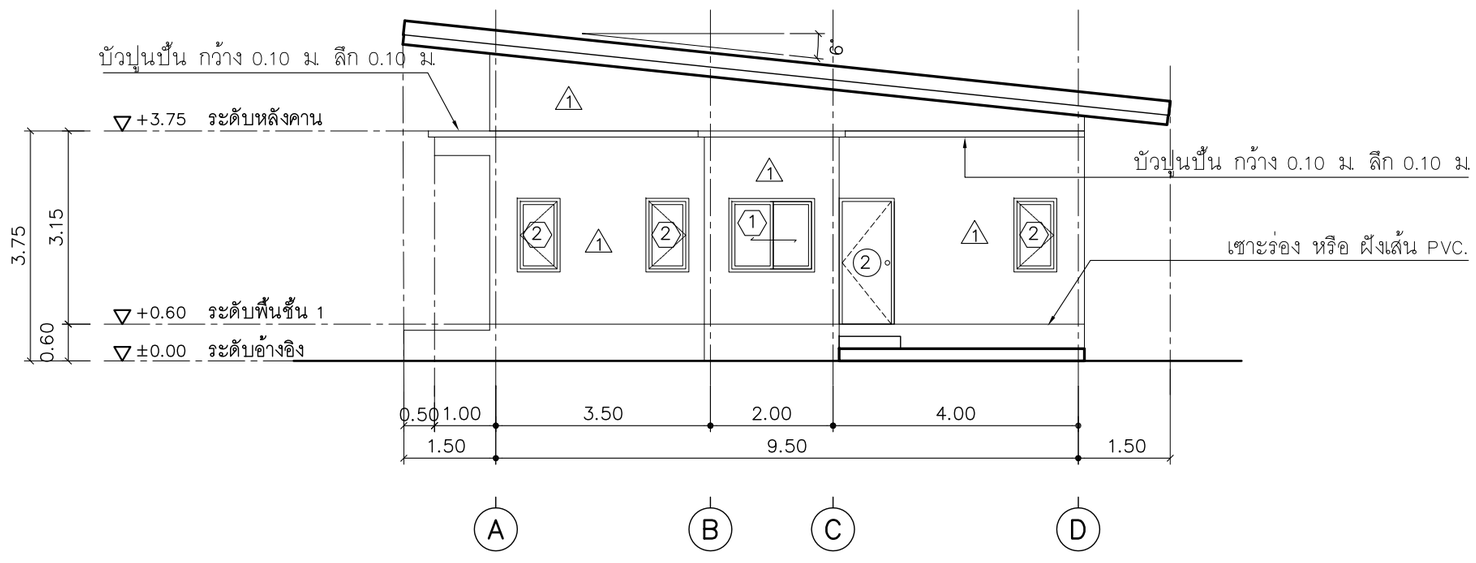

รูปด้าน 4

มาตราส่วน 1 : 100

แบบบ้านสานฝัน ของขวัญปีใหม่ คนไทยมีความสุข	
แบบ **บ้านครอบครัวไทยร่วมสมัย 1**	
สำนักสถาปัตยกรรม	ผู้อำนวยการสำนัก
สถาปัตยกรรม	สถาปนิก
	สถาปนิก
สำนักวิศวกรรมโครงสร้างและงานระบบ	ผู้อำนวยการสำนัก
วิศวกรรมโครงสร้าง	วิศวกร
	วิศวกร
วิศวกรรมสุขาภิบาล	วิศวกร
	วิศวกร
วิศวกรรมไฟฟ้า	วิศวกร
	วิศวกร
วิศวกรรมเครื่องกล	วิศวกร
	วิศวกร
(นายเกียรติศักดิ์ จันทรา) วิศวกรใหญ่	
อนุมัติ (นายมณฑล สุดประเสริฐ) อธิบดีกรมโยธาธิการและผังเมือง	
แสดงแบบ **รูปด้าน 3 รูปด้าน 4**	
มาตราส่วน	–
วัน/เดือน/ปี	19/10/59
เลขที่แบบ	AR 58001
A–06	15

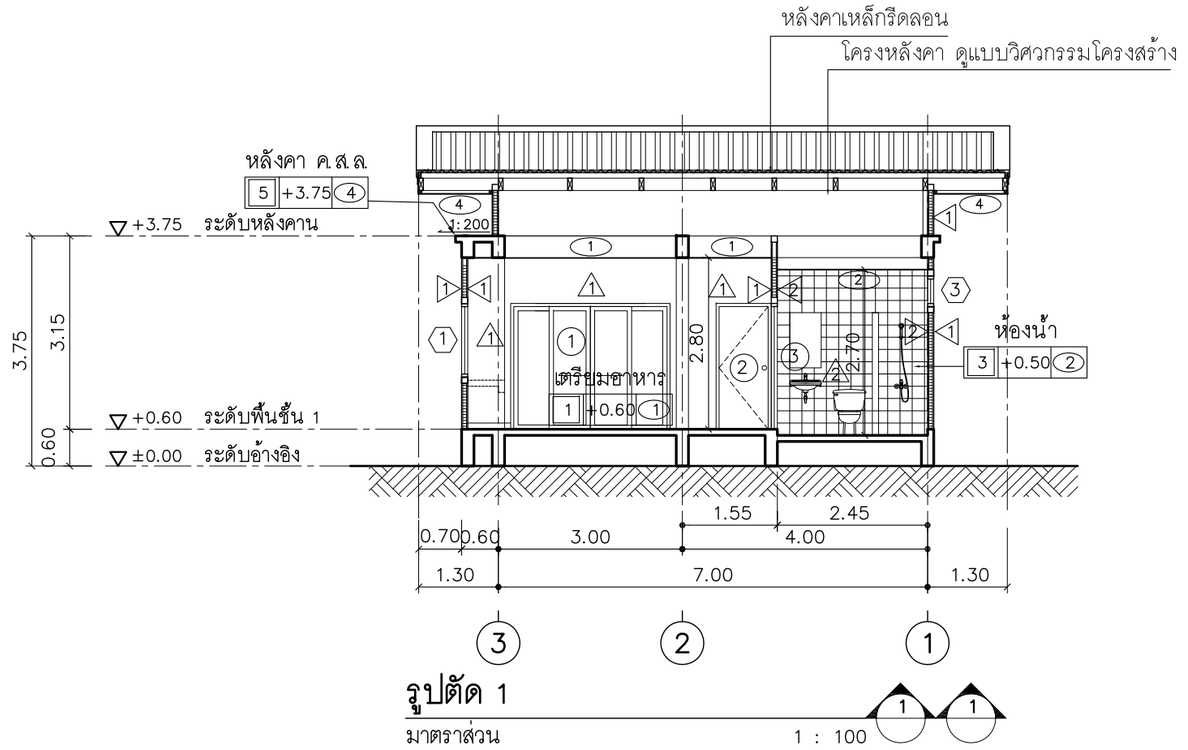

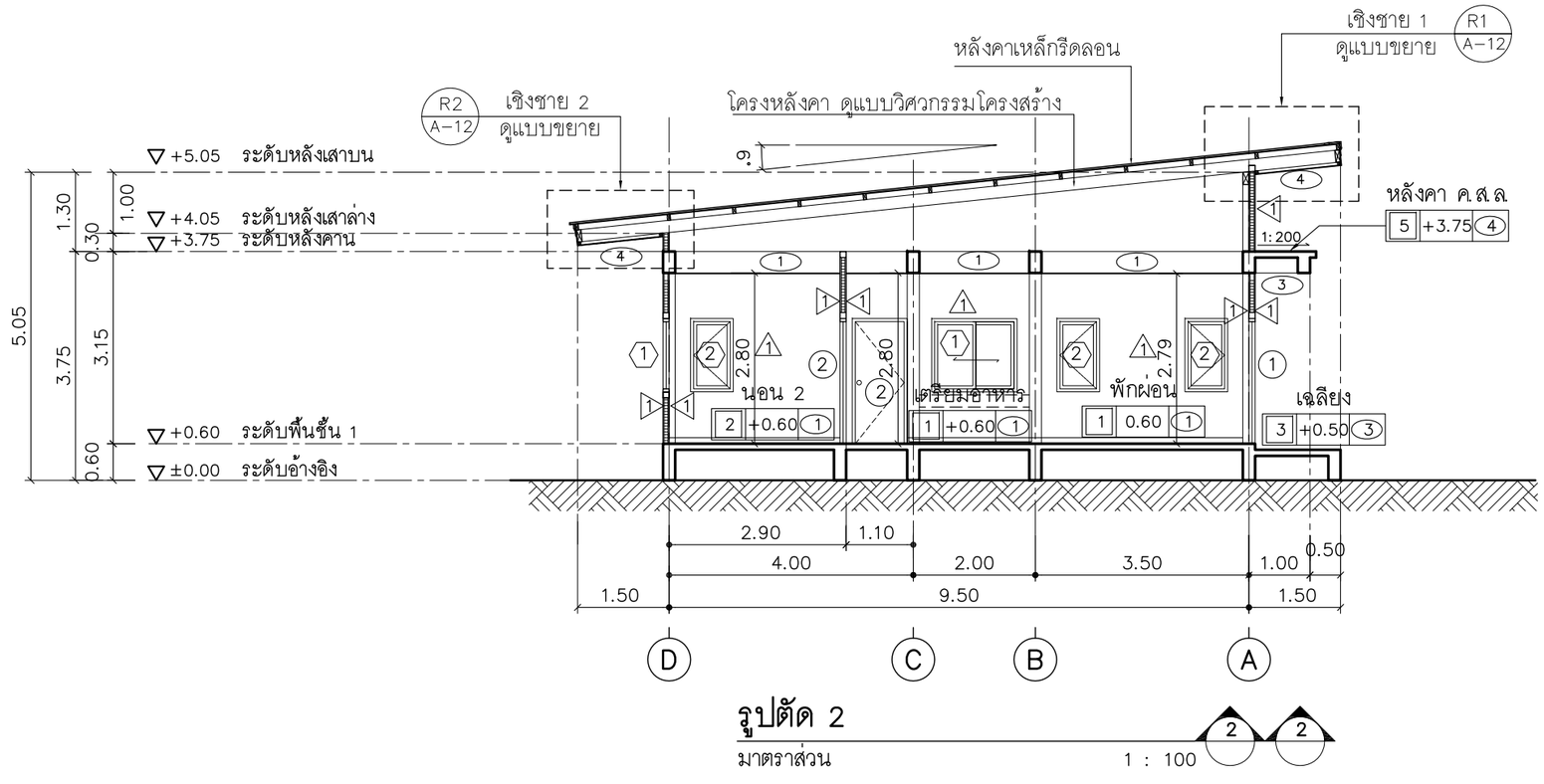

กรมโยธาธิการและผังเมือง

แบบบ้านสานฝัน ของขวัญปีใหม่ คนไทยมีความสุข

แบบ
บ้านครอบครัวไทยร่วมสมัย 1

สำนักสถาปัตยกรรม
ผู้อำนวยการสำนัก

สถาปัตยกรรม — สถาปนิก
สถาปนิก

สำนักวิศวกรรมโครงสร้างและงานระบบ
ผู้อำนวยการสำนัก

วิศวกรรม โครงสร้าง — วิศวกร
วิศวกร

วิศวกรรม สุขาภิบาล — วิศวกร
วิศวกร

วิศวกรรม ไฟฟ้า — วิศวกร
วิศวกร

วิศวกรรม เครื่องกล — วิศวกร
วิศวกร

(นายเกียรติศักดิ์ จันทรา)
วิศวกรใหญ่

อนุมัติ
(นายมณฑล สุดประเสริฐ)
อธิบดีกรมโยธาธิการและผังเมือง

แสดงแบบ
รูปตัด 1
รูปตัด 2

มาตราส่วน	–
วัน/เดือน/ปี	19/10/59
เลขที่แบบ	AR 58001

A–07 | **15**

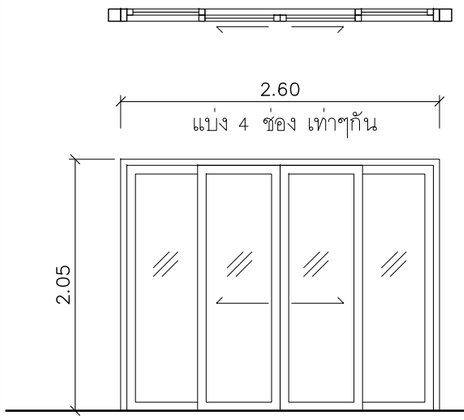

(1)

ชนิดบาน	บานเลื่อน ,ช่องแสงติดตาย
วงกบ	อลูมิเนียมอบสีขาว
กรอบบาน	อลูมิเนียมอบสีขาว
บาน	กระจกใส หนา 6มม.
อุปกรณ์	มาตรฐานครบชุด
หมายเหตุ	ติดตั้งบริเวณทางเข้า ,ระเบียง

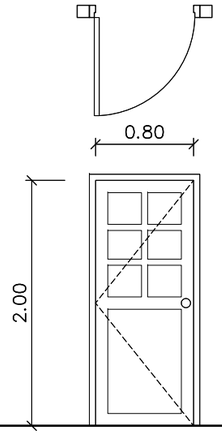

(2)

ชนิดบาน	บานเปิดเดี่ยว
วงกบ	ไม้เนื้อแข็ง 2" x 4"
กรอบบาน	–
บาน	บานประตูสำเร็จรูป HDF.
อุปกรณ์	ลูกบิด ,มาตรฐานครบชุด
หมายเหตุ	ติดตั้งบริเวณ ห้องครัว ,ห้องนอน

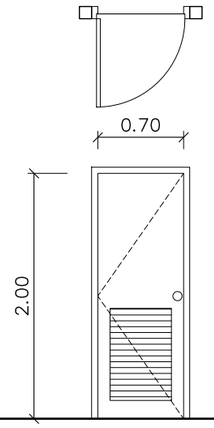

(3)

ชนิดบาน	บานเปิดเดี่ยว
วงกบ	วงกบ PVC.
กรอบบาน	–
บาน	บานประตู PVC.
อุปกรณ์	ลูกบิด ,มาตรฐานครบชุด
หมายเหตุ	ติดตั้งบริเวณห้องน้ำ

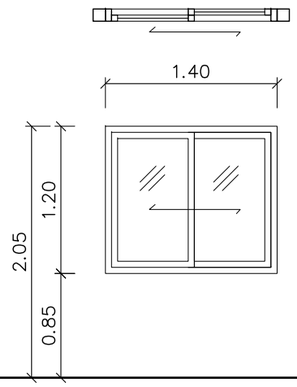

(1)

ชนิดบาน	บานเลื่อนสลับ
วงกบ	อลูมิเนียมอบสีขาว
กรอบบาน	อลูมิเนียมอบสีขาว
บาน	กระจกใส หนา 6มม.
อุปกรณ์	มาตรฐานครบชุด
หมายเหตุ	

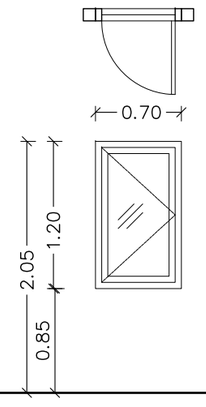

(2)

ชนิดบาน	บานเปิดเดี่ยว
วงกบ	อลูมิเนียมอบสีขาว
กรอบบาน	อลูมิเนียมอบสีขาว
บาน	กระจกใส หนา 6มม.
อุปกรณ์	มาตรฐานครบชุด
หมายเหตุ	

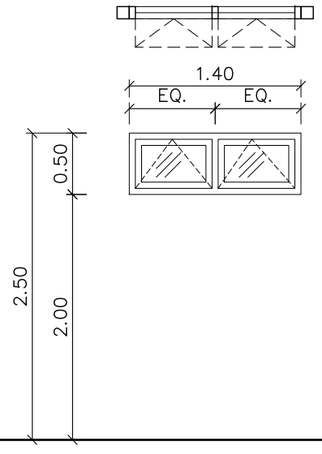

(3)

ชนิดบาน	บานกระทุ้ง
วงกบ	อลูมิเนียมอบสีขาว
กรอบบาน	อลูมิเนียมอบสีขาว
บาน	กระจกใส หนา 6มม.
อุปกรณ์	มาตรฐานครบชุด
หมายเหตุ	

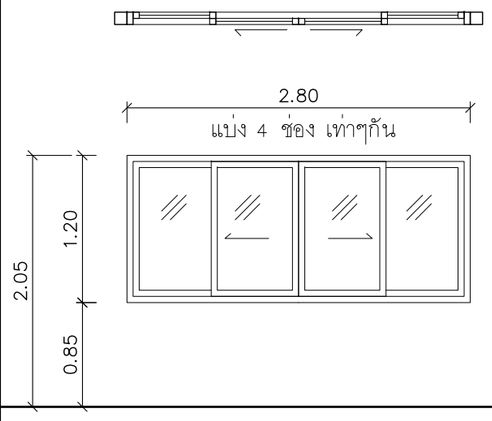

(4)

ชนิดบาน	บานเลื่อน
วงกบ	อลูมิเนียมอบสีขาว
กรอบบาน	อลูมิเนียมอบสีขาว
บาน	กระจกใส หนา 4มม.
อุปกรณ์	มาตรฐานครบชุด
หมายเหตุ	

กรมโยธาธิการและผังเมือง

แบบบ้านสานฝัน ของขวัญปีใหม่ คนไทยมีความสุข

แบบ
บ้านครอบครัวไทยร่วมสมัย 1

สำนักสถาปัตยกรรม
ผู้อำนวยการสำนัก

สถาปัตยกรรม	สถาปนิก
	สถาปนิก

สำนักวิศวกรรมโครงสร้างและงานระบบ
ผู้อำนวยการสำนัก

วิศวกรรม โครงสร้าง	วิศวกร
	วิศวกร
วิศวกรรม สุขาภิบาล	วิศวกร
	วิศวกร
วิศวกรรม ไฟฟ้า	วิศวกร
	วิศวกร
วิศวกรรม เครื่องกล	วิศวกร
	วิศวกร

(นายเกียรติศักดิ์ จันทรา)
วิศวกรใหญ่

อนุมัติ
(นายมณฑล สุดประเสริฐ)
อธิบดีกรมโยธาธิการและผังเมือง

แสดงแบบ
แบบขยายประตู แบบขยายหน้าต่าง

มาตราส่วน	–
วัน/เดือน/ปี	19/10/59
เลขที่แบบ	AR 58001

A–08 | 15

มาตรฐานสัญลักษณ์และรายการสุขภัณฑ์

สัญลักษณ์	รายการสุขภัณฑ์
WC.1	โถส้วมแบบนั่งราบ อุปกรณ์ครบชุด
WC.2	โถส้วมแบบนั่งยอง
LAV.1	อ่างล้างหน้าแบบฝังหรือตั้งบนเคาน์เตอร์ พร้อมอุปกรณ์ครบชุด
LAV.2	อ่างล้างหน้าแบบแขวนผนัง พร้อมอุปกรณ์ครบชุด
F1	ก๊อกอ่างล้างหน้า
PH.	ที่ใส่กระดาษชำระ
UR.	โถปัสสาวะชาย
HS.	ชุดสายฉีดชำระ
M.	กระจกเงาอย่างดี หนา 5 มม
TR.	ราวแขวนผ้า
SP.	ที่วางสบู่
SW.	ฝักบัวสายอ่อน อุปกรณ์ครบชุด
K.	ก๊อกน้ำล้างพื้น
FD.	ฝาปิดรูระบายน้ำทิ้งที่พื้น ชนิดมีตะแกรงและที่ดักกลิ่น
หมายเหตุ	

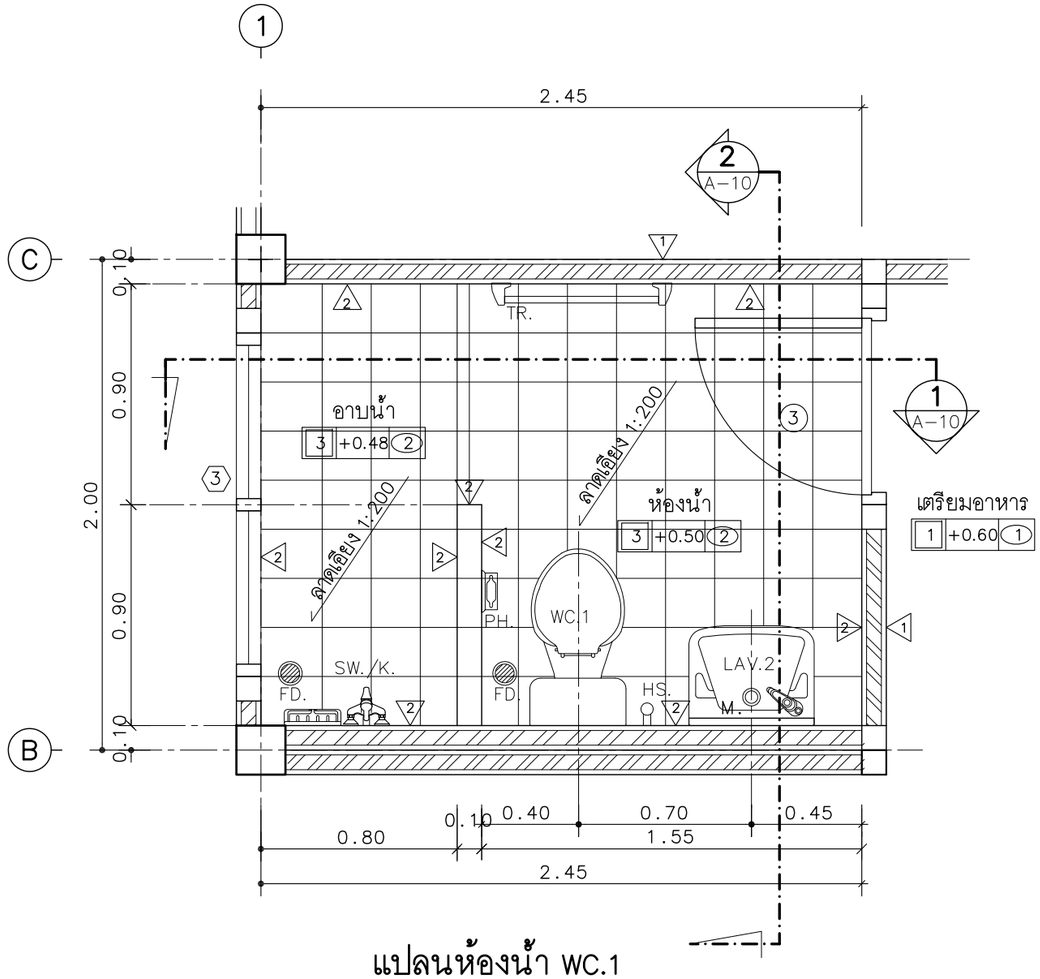

แปลนห้องน้ำ WC.1

มาตราส่วน 1 : 25

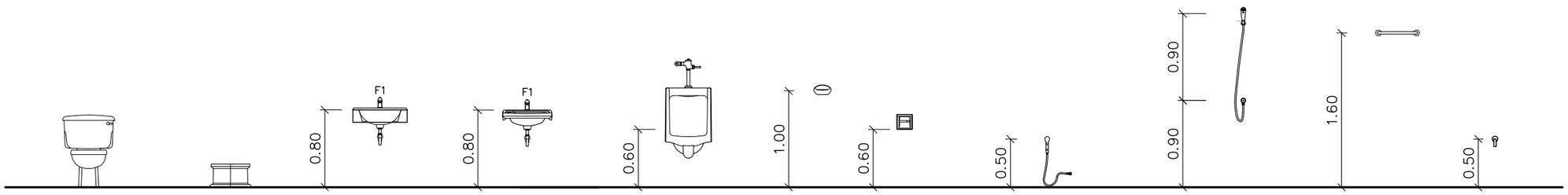

มาตรฐานระดับการติดตั้งสุขภัณฑ์

มาตราส่วน 1 : 50

กรมโยธาธิการและผังเมือง

แบบบ้านสานฝัน ของขวัญปีใหม่ คนไทยมีความสุข

แบบ
บ้านครอบครัวไทยร่วมสมัย 1

สำนักสถาปัตยกรรม
ผู้อำนวยการสำนัก

สถาปัตยกรรม	สถาปนิก
	สถาปนิก

สำนักวิศวกรรมโครงสร้างและงานระบบ
ผู้อำนวยการสำนัก

วิศวกรรม โครงสร้าง	วิศวกร
	วิศวกร
วิศวกรรม สุขาภิบาล	วิศวกร
	วิศวกร
วิศวกรรม ไฟฟ้า	วิศวกร
	วิศวกร
วิศวกรรม เครื่องกล	วิศวกร
	วิศวกร

(นายเกียรติศักดิ์ จันทรา)
วิศวกรใหญ่

อนุมัติ
(นายมณฑล สุดประเสริฐ)
อธิบดีกรมโยธาธิการและผังเมือง

แสดงแบบ
รายการประกอบแบบห้องน้ำ แบบขยายห้องน้ำ WC.1

มาตราส่วน	–
วัน/เดือน/ปี	19/10/59
เลขที่แบบ	AR 58001

A-09	15

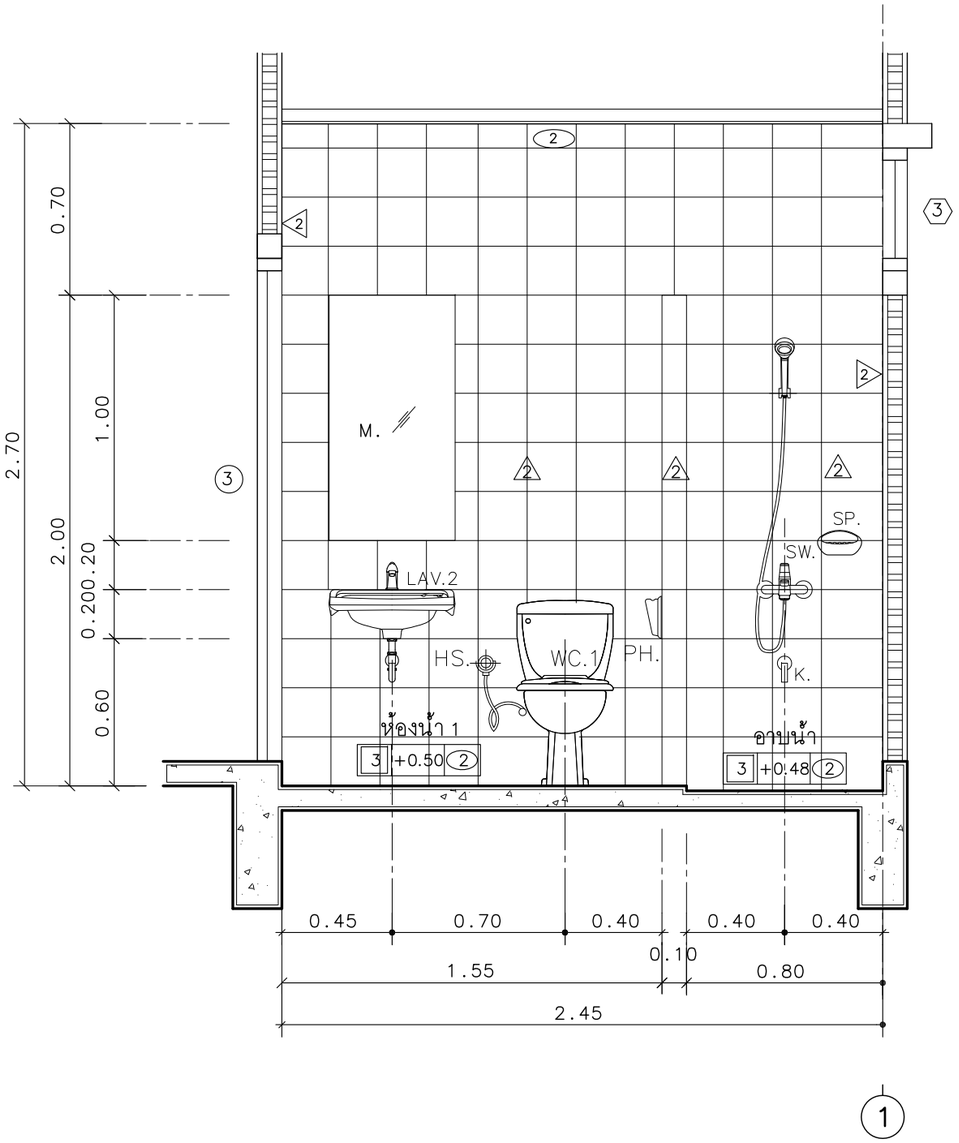

รูปตัดห้องน้ำ WC.1

มาตราส่วน 1 : 25

1

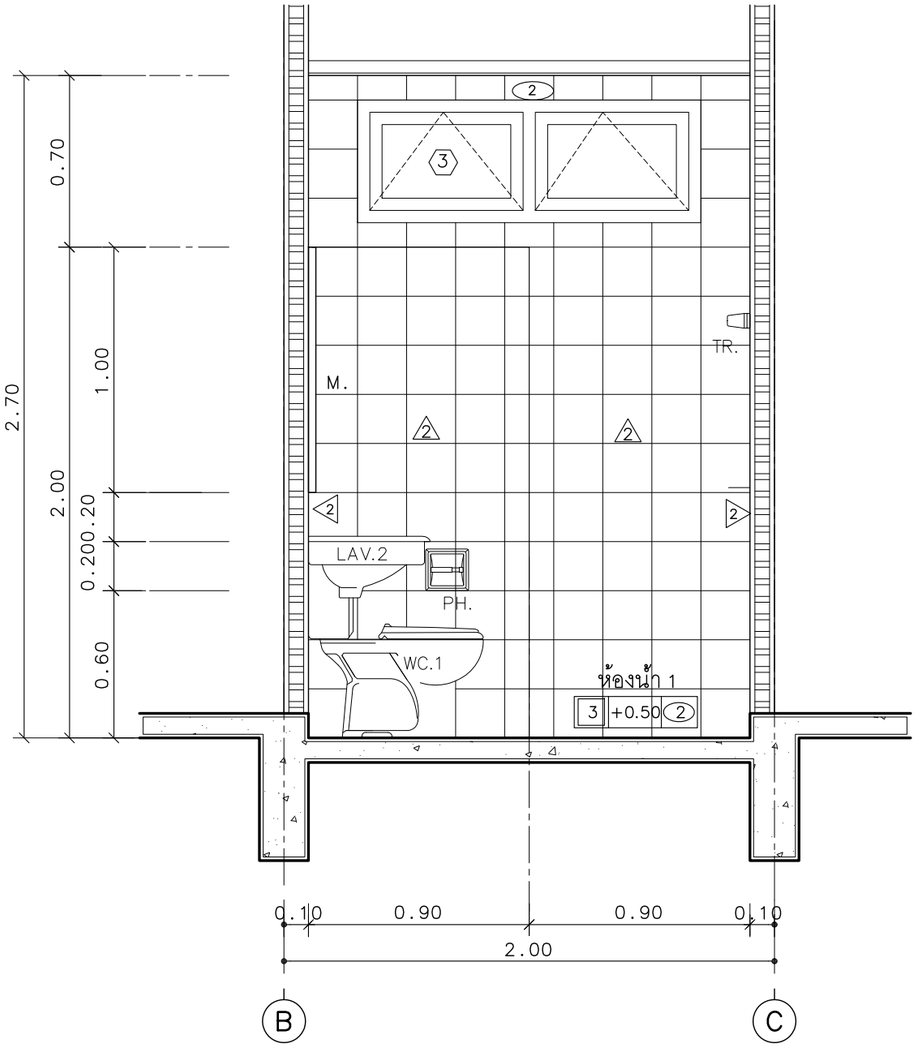

รูปตัดห้องน้ำ WC.1

มาตราส่วน 1 : 25

2

กรมโยธาธิการและผังเมือง

แบบบ้านสานฝัน
ของขวัญปีใหม่
คนไทยมีความสุข

แบบ
บ้านครอบครัวไทยร่วมสมัย 1

สำนักสถาปัตยกรรม
ผู้อำนวยการสำนัก

สถาปัตยกรรม	สถาปนิก
	สถาปนิก

สำนักวิศวกรรมโครงสร้างและงานระบบ
ผู้อำนวยการสำนัก

วิศวกรรม โครงสร้าง	วิศวกร
	วิศวกร
วิศวกรรม สุขาภิบาล	วิศวกร
	วิศวกร
วิศวกรรม ไฟฟ้า	วิศวกร
	วิศวกร
วิศวกรรม เครื่องกล	วิศวกร
	วิศวกร

(นายเกียรติศักดิ์ จันทรา)
วิศวกรใหญ่

อนุมัติ
(นายมณฑล สุดประเสริฐ)
อธิบดีกรมโยธาธิการและผังเมือง

แสดงแบบ
แบบขยายห้องน้ำ WC.1

มาตราส่วน	–
วัน/เดือน/ปี	19/10/59
เลขที่แบบ	AR 58001

A–10	15

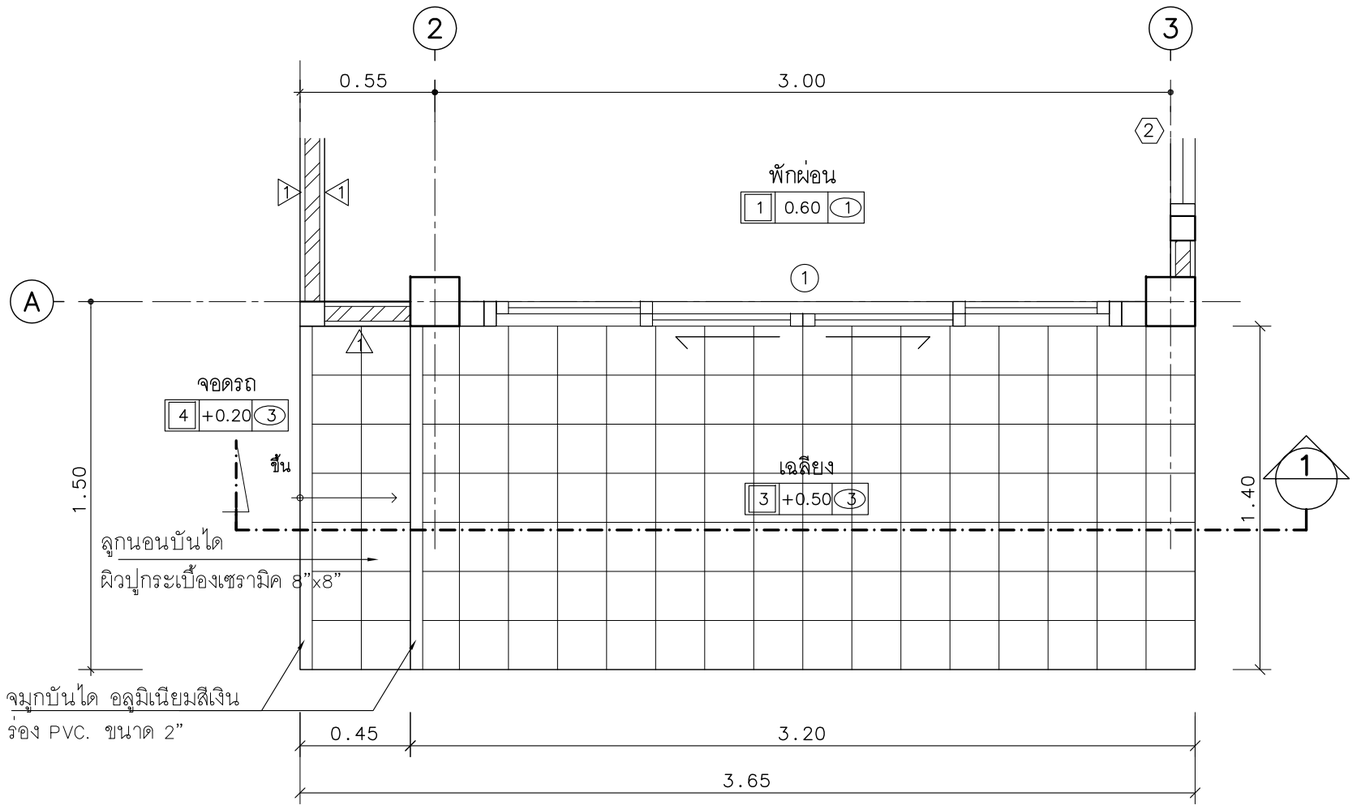

แปลนบันได ST.1

มาตราส่วน 1:25

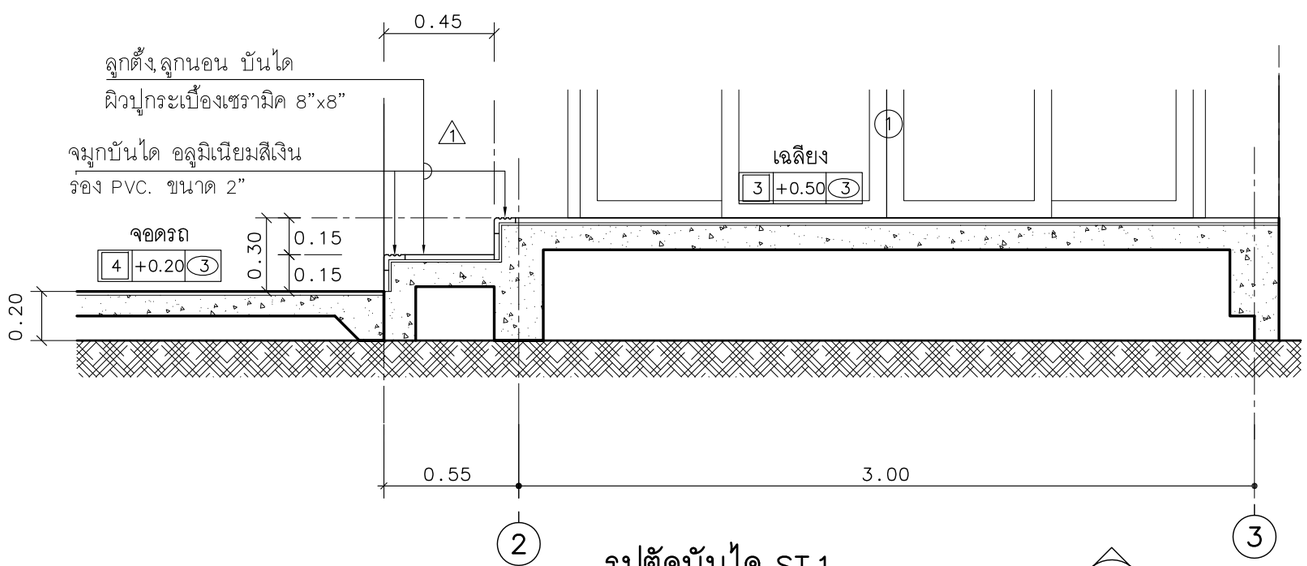

รูปตัดบันได ST.1

มาตราส่วน 1 : 25

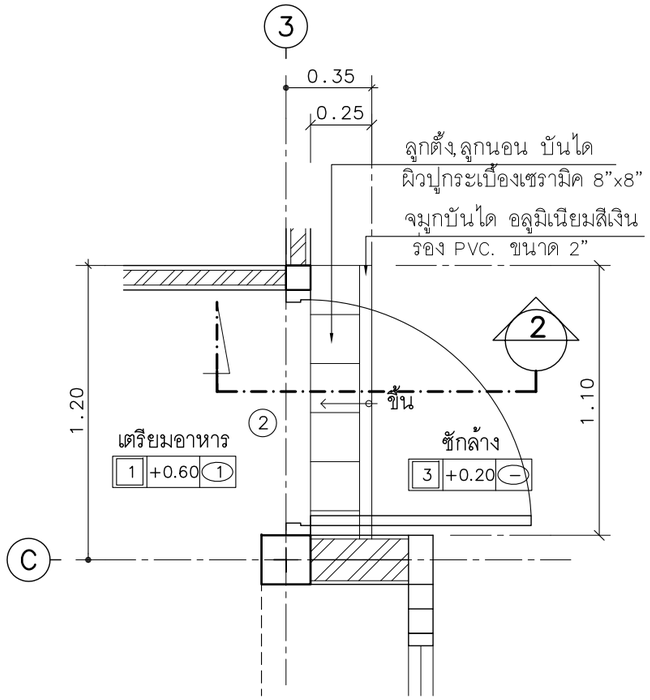

แปลนบันได ST.2

มาตราส่วน 1:25

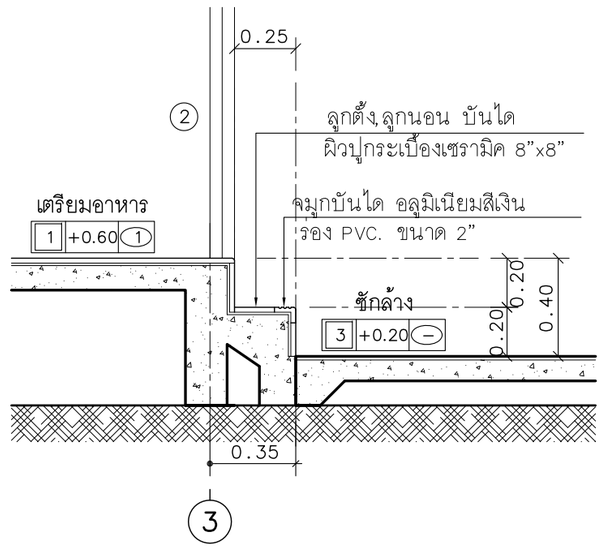

รูปตัดบันได ST.2

มาตราส่วน 1 : 25

กรมโยธาธิการและผังเมือง

แบบบ้านสานฝัน ของขวัญปีใหม่ คนไทยมีความสุข

แบบ
บ้านครอบครัวไทยร่วมสมัย 1

สำนักสถาปัตยกรรม ผู้อำนวยการสำนัก

สถาปัตยกรรม	สถาปนิก
	สถาปนิก

สำนักวิศวกรรมโครงสร้างและงานระบบ ผู้อำนวยการสำนัก

วิศวกรรม โครงสร้าง	วิศวกร
	วิศวกร
วิศวกรรม สุขาภิบาล	วิศวกร
	วิศวกร
วิศวกรรม ไฟฟ้า	วิศวกร
	วิศวกร
วิศวกรรม เครื่องกล	วิศวกร
	วิศวกร

(นายเกียรติศักดิ์ จันทรา)
วิศวกรใหญ่

อนุมัติ
(นายมณฑล สุดประเสริฐ)
อธิบดีกรมโยธาธิการและผังเมือง

แสดงแบบ
แบบขยายบันได ST.1
แบบขยายบันได ST.2

มาตราส่วน	–
วัน/เดือน/ปี	19/10/59
เลขที่แบบ	AR 58001

A–11 | 15

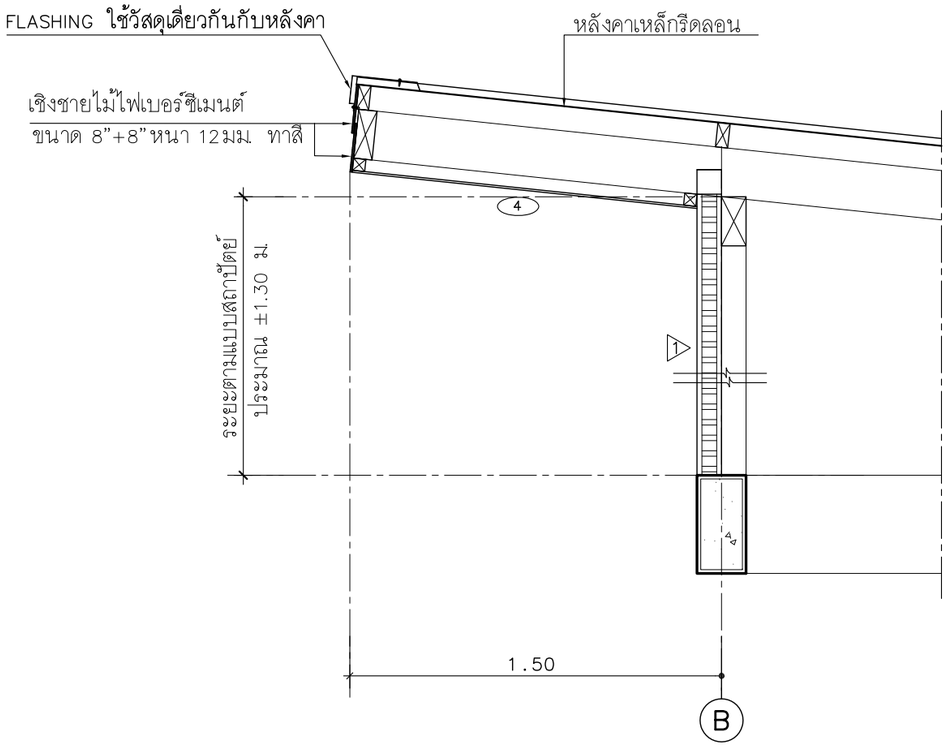

แบบขยาย เชิงชาย 1

มาตราส่วน 1:25 R1

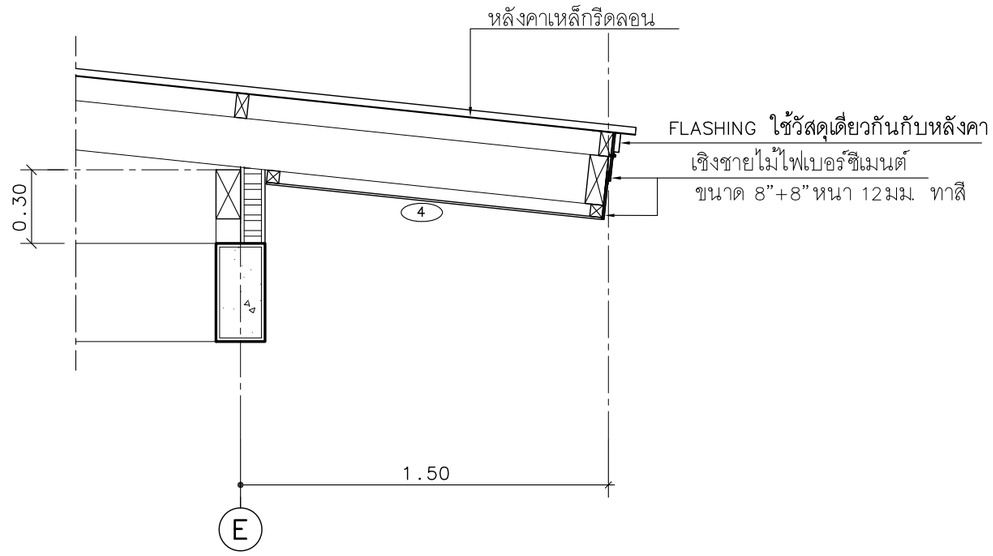

แบบขยาย เชิงชาย 2

มาตราส่วน 1:25 R2

กรมโยธาธิการและผังเมือง

แบบบ้านสานฝัน
ของขวัญปีใหม่
คนไทยมีความสุข

แบบ
บ้านครอบครัวไทยร่วมสมัย 1

สำนักสถาปัตยกรรม
ผู้อำนวยการสำนัก

สถาปัตยกรรม	สถาปนิก
	สถาปนิก

สำนักวิศวกรรมโครงสร้างและงานระบบ
ผู้อำนวยการสำนัก

วิศวกรรม โครงสร้าง	วิศวกร
	วิศวกร
วิศวกรรม สุขาภิบาล	วิศวกร
	วิศวกร
วิศวกรรม ไฟฟ้า	วิศวกร
	วิศวกร
วิศวกรรม เครื่องกล	วิศวกร
	วิศวกร

(นายเกียรติศักดิ์ จันทรา)
วิศวกรใหญ่

อนุมัติ
(นายมณฑล สุดประเสริฐ)
อธิบดีกรมโยธาธิการและผังเมือง

แสดงแบบ
แบบขยาย เชิงชาย

มาตราส่วน	–
วัน/เดือน/ปี	19/10/59
เลขที่แบบ	AR 58001

A–12 | 15

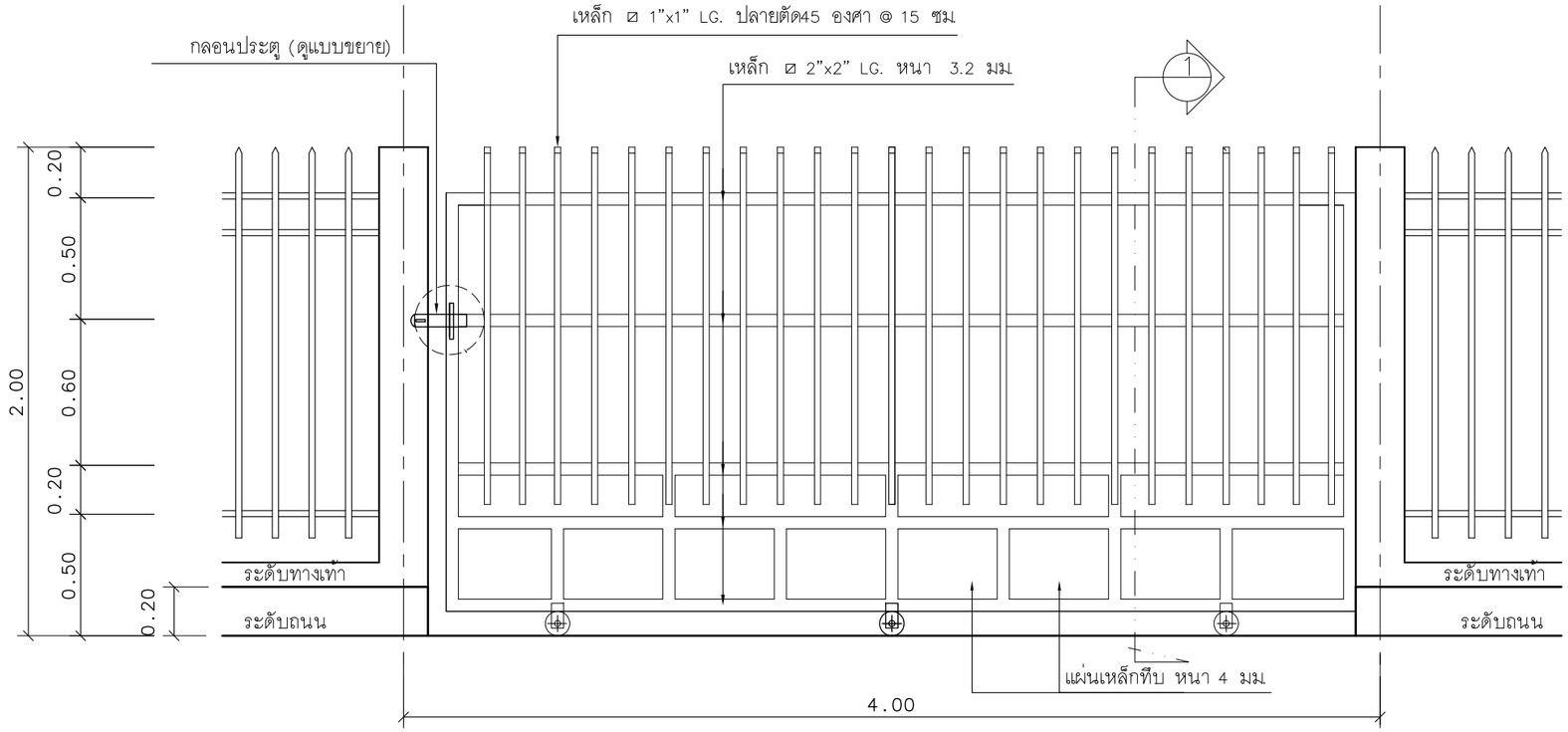

รูปด้านหน้า

มาตราส่วน 1:25

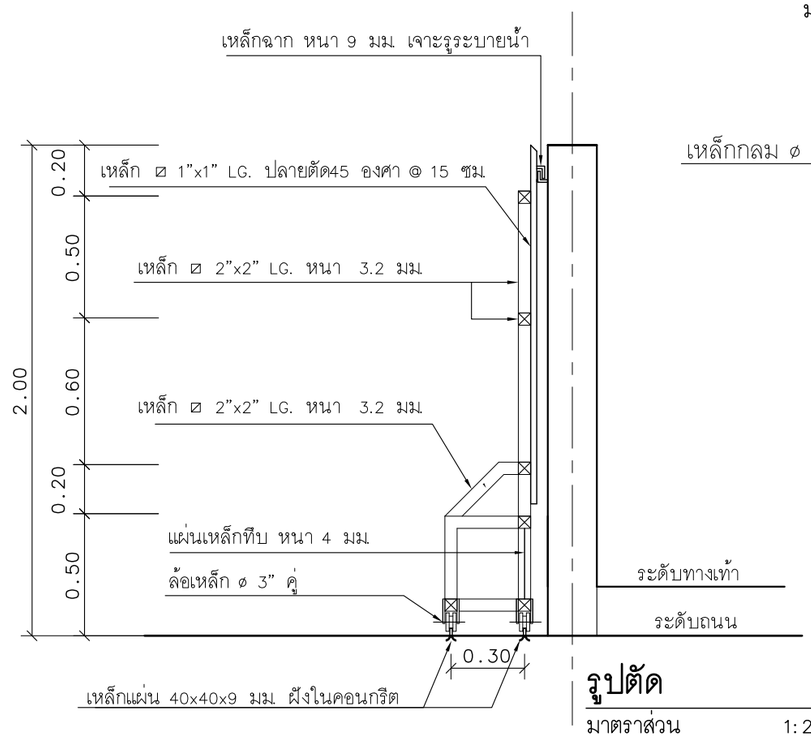

รูปตัด

มาตราส่วน 1:25

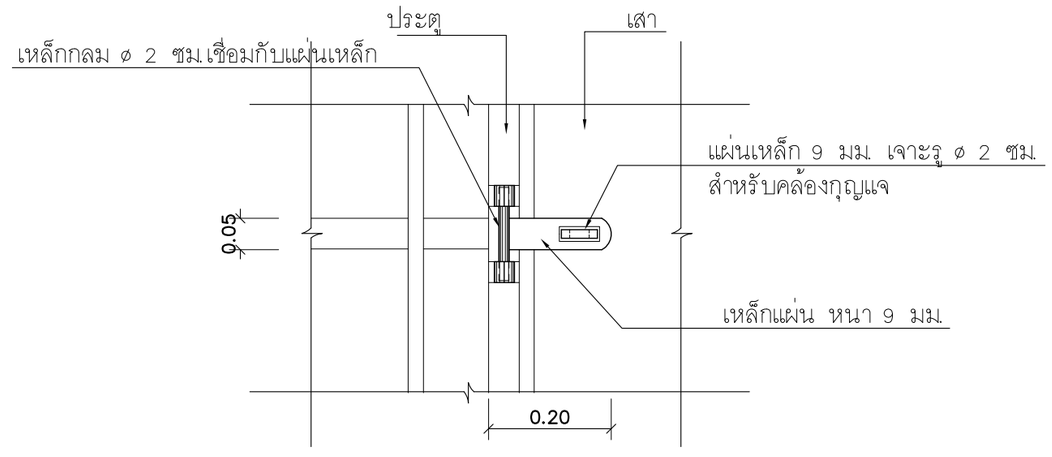

แบบขยายกลอนประตู

มาตราส่วน 1:10

แบบขยายประตูรั้วบ้าน

มาตราส่วน –

แบบบ้านสานฝัน
ของขวัญปีใหม่
คนไทยมีความสุข

แบบ
บ้านครอบครัวไทยร่วมสมัย 1

สำนักสถาปัตยกรรม
ผู้อำนวยการสำนัก

สถาปัตยกรรม	สถาปนิก
	สถาปนิก
สำนักวิศวกรรมโครงสร้างและงานระบบ	ผู้อำนวยการสำนัก
วิศวกรรมโครงสร้าง	วิศวกร
	วิศวกร
วิศวกรรมสุขาภิบาล	วิศวกร
	วิศวกร
วิศวกรรมไฟฟ้า	วิศวกร
	วิศวกร
วิศวกรรมเครื่องกล	วิศวกร
	วิศวกร

(นายเกียรติศักดิ์ จันทรา)
วิศวกรใหญ่

อนุมัติ
(นายมณฑล สุดประเสริฐ)
อธิบดีกรมโยธาธิการและผังเมือง

แสดงแบบ
แบบขยายประตูรั้วบ้าน

มาตราส่วน	–
วัน/เดือน/ปี	19/10/59
เลขที่แบบ	AR 58001

A–13 | 15

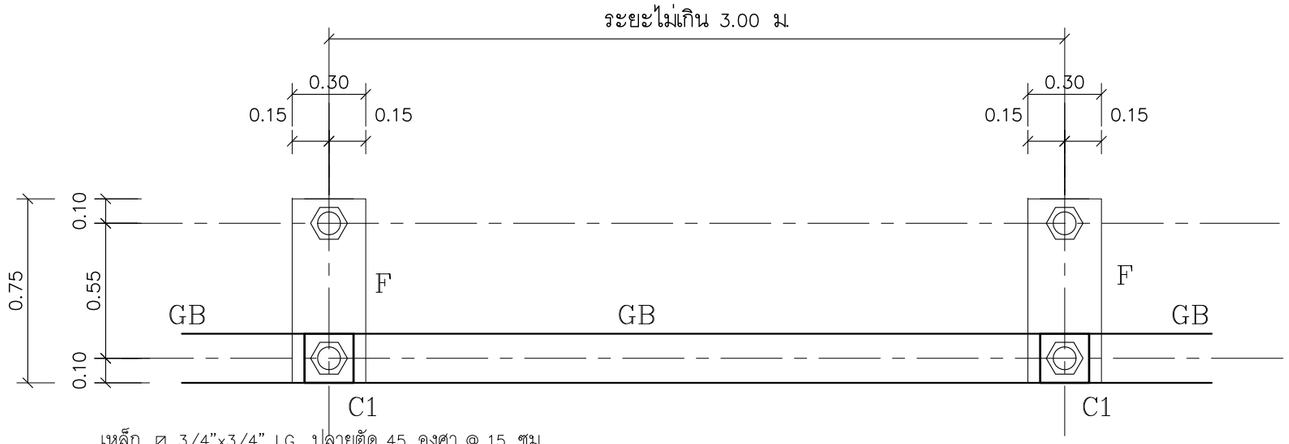

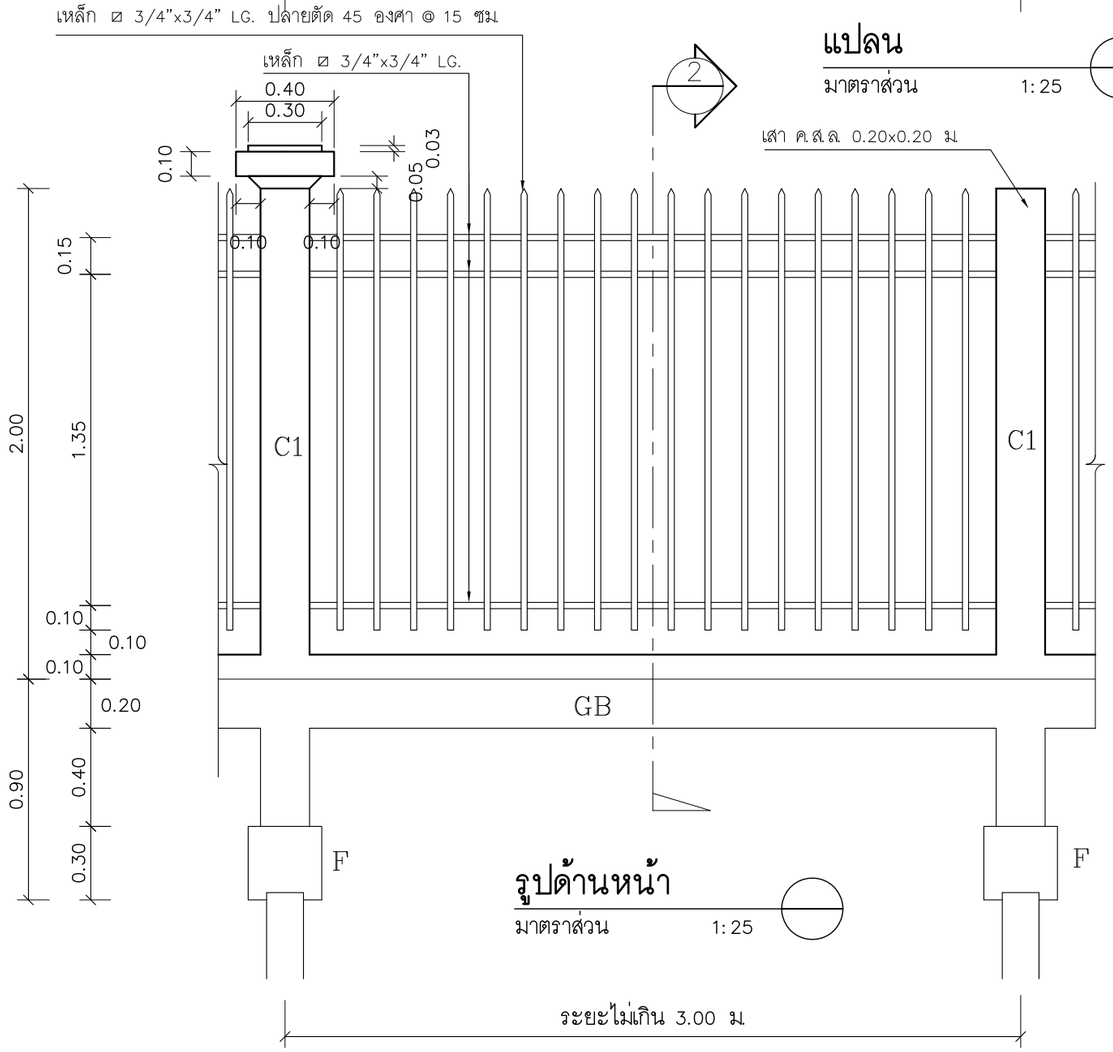

แปลน

มาตราส่วน 1: 25

รูปด้านหน้า

มาตราส่วน 1: 25

ระยะไม่เกิน 3.00 ม

แบบขยายรั้วแบบที่ 1

มาตราส่วน –

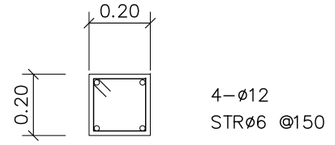

ขยายเสา

มาตราส่วน 1: 20 C1

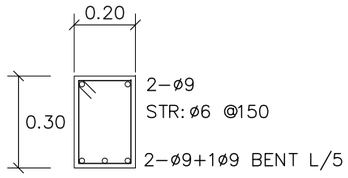

ขยายคานคอดิน

มาตราส่วน 1: 20 GB

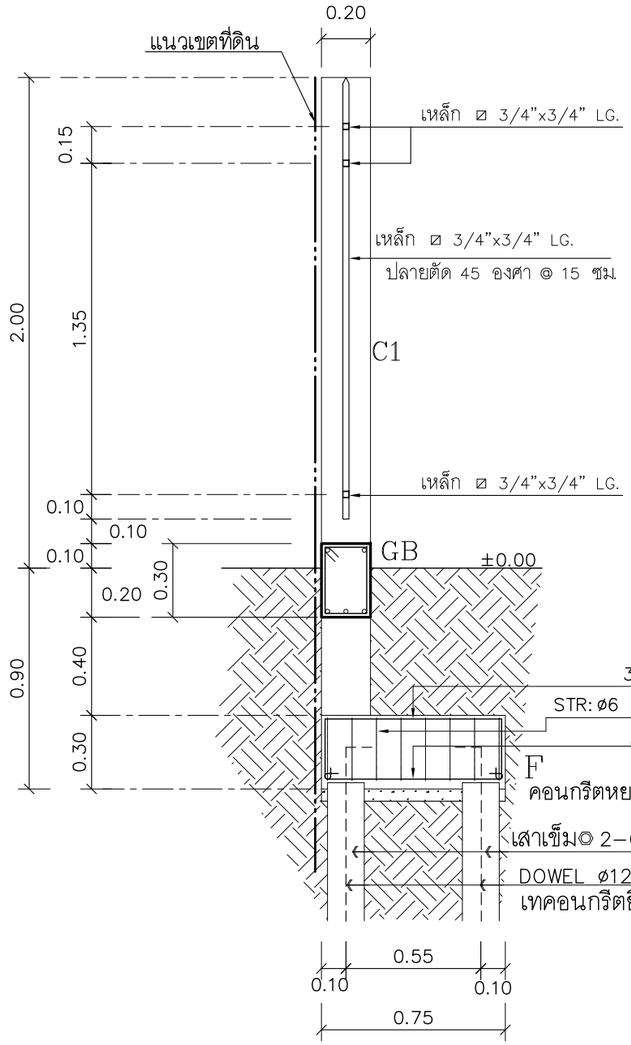

รูปตัด

มาตราส่วน 1: 25 2

แบบบ้านสานฝัน ของขวัญปีใหม่ คนไทยมีความสุข	
แบบ **บ้านครอบครัวไทยร่วมสมัย 1**	
สำนักสถาปัตยกรรม	ผู้อำนวยการสำนัก
สถาปัตยกรรม	สถาปนิก
	สถาปนิก
สำนักวิศวกรรมโครงสร้างและงานระบบ	ผู้อำนวยการสำนัก
วิศวกรรมโครงสร้าง	วิศวกร
	วิศวกร
วิศวกรรมสุขาภิบาล	วิศวกร
	วิศวกร
วิศวกรรมไฟฟ้า	วิศวกร
	วิศวกร
วิศวกรรมเครื่องกล	วิศวกร
	วิศวกร
(นายเกียรติศักดิ์ จันทรา) วิศวกรใหญ่	
อนุมัติ (นายมณฑล สุดประเสริฐ) อธิบดีกรมโยธาธิการและผังเมือง	
แสดงแบบ **แบบขยาย รั้วแบบที่ 1**	
มาตราส่วน	–
วัน/เดือน/ปี	19/10/59
เลขที่แบบ	AR 58001
A–14	15

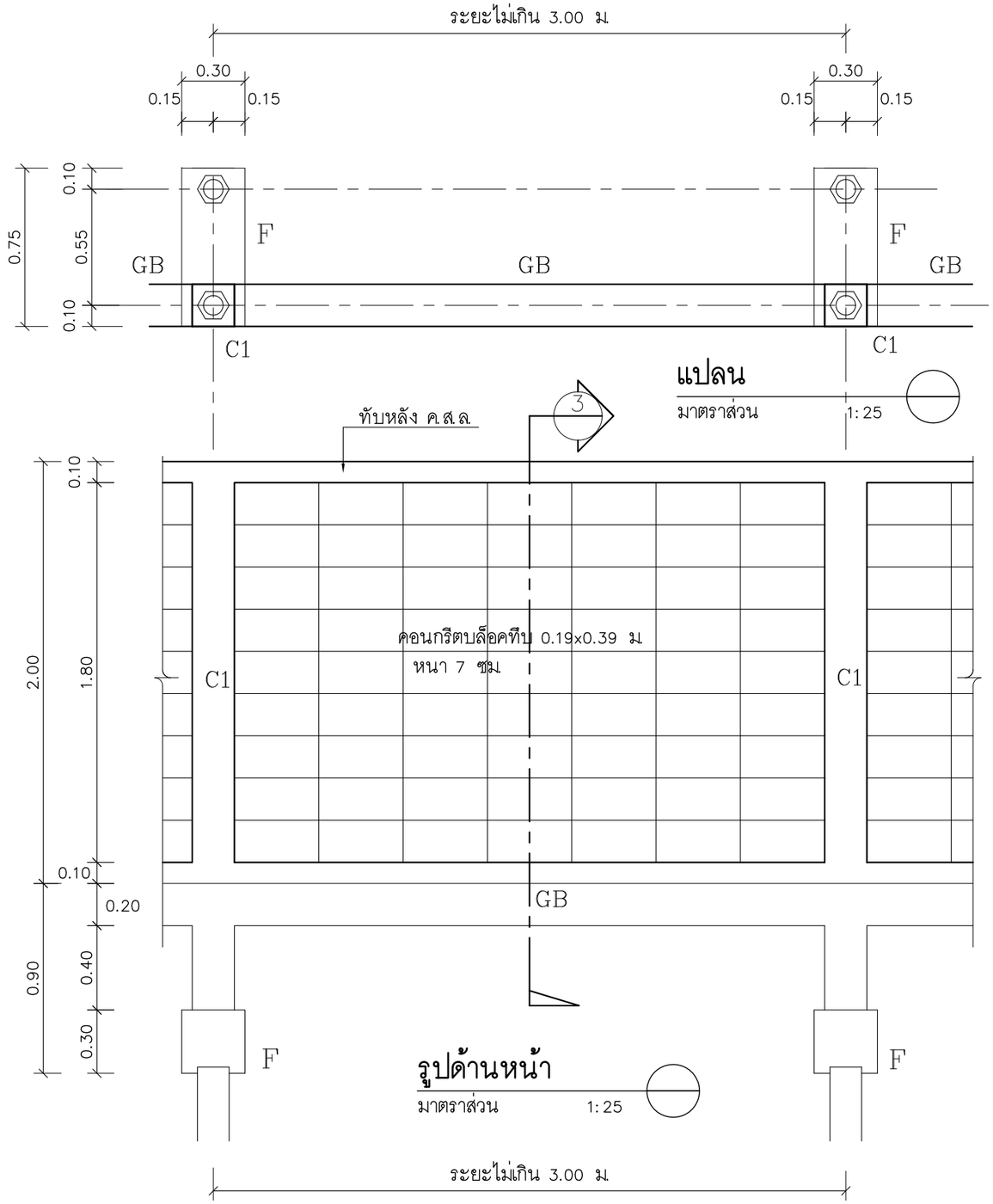

แปลน
มาตราส่วน 1:25

รูปด้านหน้า
มาตราส่วน 1:25

แบบขยายรั้วแบบที่ 2
มาตราส่วน –

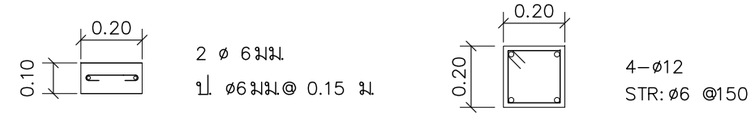

ขยายทับหลัง
มาตราส่วน 1:10

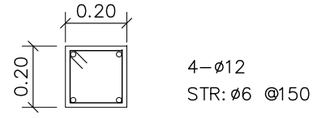

ขยายเสา
มาตราส่วน 1:20 C1

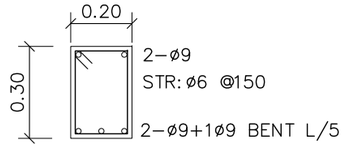

ขยายคานคอดิน
มาตราส่วน 1:20 GB

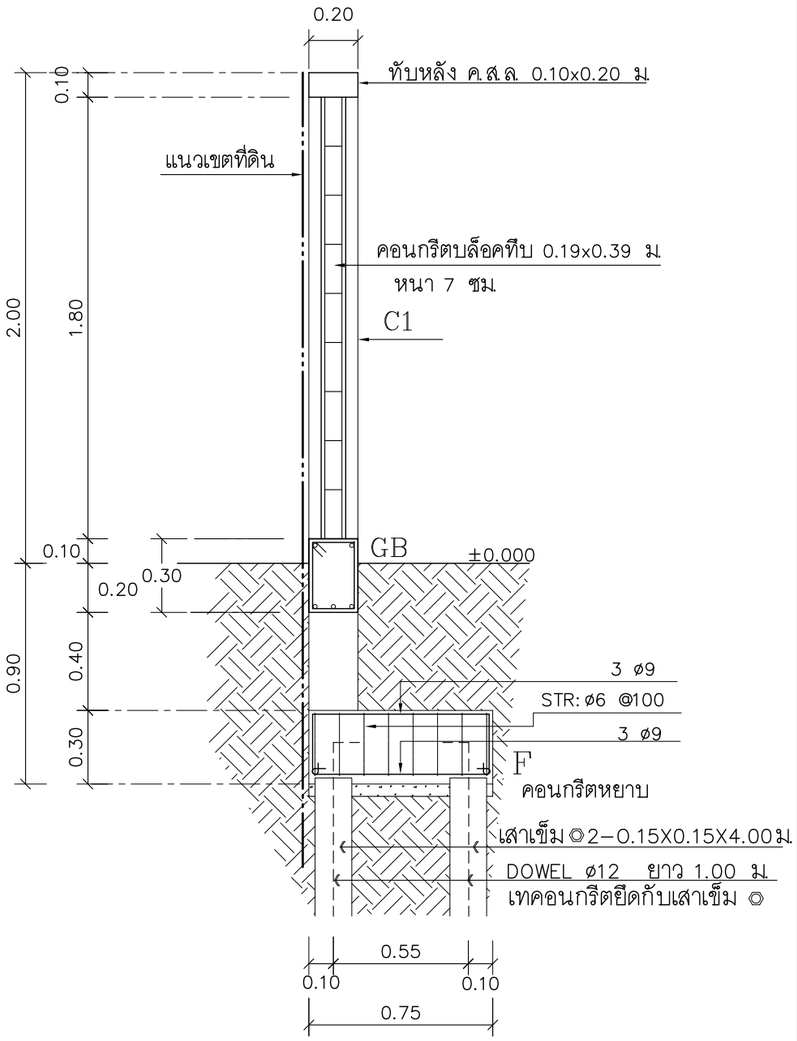

รูปตัด
มาตราส่วน 1:25 3

แบบบ้านสานฝัน ของขวัญปีใหม่ คนไทยมีความสุข

แบบ **บ้านครอบครัวไทยร่วมสมัย 1**

สำนักสถาปัตยกรรม — ผู้อำนวยการสำนักสถาปัตยกรรม

สถาปัตยกรรม — สถาปนิก

สำนักวิศวกรรมโครงสร้างและงานระบบ — ผู้อำนวยการสำนัก

วิศวกรรมโครงสร้าง	วิศวกร
วิศวกรรมสุขาภิบาล	วิศวกร
วิศวกรรมไฟฟ้า	วิศวกร
วิศวกรรมเครื่องกล	วิศวกร

(นายเกียรติศักดิ์ จันทรา)
วิศวกรใหญ่

อนุมัติ
(นายมณฑล สุดประเสริฐ)
อธิบดีกรมโยธาธิการและผังเมือง

แสดงแบบ
แบบขยาย รั้วแบบที่ 2

มาตราส่วน	–
วัน/เดือน/ปี	19/10/59
เลขที่แบบ	AR 58001

A–15 | 15

รายการแบบโครงสร้าง(S)

เลขที่	แบบแสดง
S - 01	รายการประกอบแบบ,สารบัญแบบ
S - 02	แปลนฐานรากแผ่,ฐานรากเสาเข็มแปลนคาน,พื้นชั้นล่าง
S - 03	แปลนอะเล,แปลนโครงหลังคา
S - 04	ขยายคาน B1,B2,B3,B3X,B4,B4X,B5,B5X,B6 และขยายเสา C1
S - 05	ขยาย F1,F2
S - 06	ขยายพื้น S0,S1,SX, ST,ครีบ คสล.และขยาย 1
S - 07	ขยายการวางพื้นสำเร็จรูป SP แผนที่ 1/2
S - 08	ขยายการวางพื้นสำเร็จรูป SP แผนที่ 2/2

รายการประกอบแบบ

แบบชุดนี้ให้ใช้ มยผ.1101-52 ถึง 1106-52 เป็นรายการประกอบแบบและมีรายการแบบดังนี้

1.คอนกรีต ให้ใช้ ค.3 / Fc' = 210 กก./ตร.ซม. (ทรงกระบอกที่ 28 วัน)

2.เหล็กเสริมคอนกรีต มีคุณสมบัติดังนี้

2.1 ขนาด Ø6 มม. , Ø9 มม. ให้ใช้เหล็กเส้นกลม SR-24 (fy=2400 กก./ตร.ซม.)

2.2 ขนาด Ø12 มม.ขึ้นไปให้ใช้เหล็กเส้นข้ออ้อย SD-40 (fy=4000 กก./ตร.ซม.)

3.พื้นคอนกรีตสำเร็จรูป ⟵⟶ มีคุณสมบัติดังนี้

3.1 เป็นพื้นชนิด Solid Plank หนา 5.00 ซม.ให้เท Topping หนา 5.00 ซม. พร้อมเสริมเหล็ก Wire Mesh 4.00 มม.@0.20 ม. สามารถรับน้ำหนักปลอดภัยได้ไม่น้อยกว่า 300 กก./ตร.ม.

4.เหล็กรูปพรรณ มีคุณสมบัติดังนี้

4.1 ต้องมีกำลังที่จุดคลาก (fy) ไม่น้อยกว่า 2400 กก./ตร.ซม.

4.2 ให้ทาสีกันสนิมประเภท Lead Oxide 2 ครั้ง ก่อนทาสีจริง

4.3 การเชื่อมต่อเหล็ก ให้เชื่อมต่อด้วยไฟฟ้า (Arc Welding) ตลอดแนวสัมผัสโดยรอยที่ต่อเชื่อม ต้องแข็งแรงไม่น้อยกว่าความแข็งแรงของเหล็กรูปพรรณที่นำมาต่อกัน

4.4 เหล็กที่นำใช้จะต้องปราศจากสนิมขุม ไม่คดงอ หรือบิดเลียรูป

5.ฐานราก มีคุณสมบัติดังนี้

5.1 กรณีที่สภาพดินสามารถรับน้ำหนักได้น้อยกว่า 10 ตัน/ตร.ม. ให้ใช้ฐานรากเสาเข็มหกเหลี่ยมกลวง ขนาด Ø0.15 ม. ยาว 6.00 ม.รับน้ำหนักปลอดภัย 1.7 ตัน/ต้น ให้ใช้ฐานรากเสาเข็มตามแบบ

5.2 กรณีที่ดินสามารถรับน้ำหนักปลอดภัยได้มากกว่า 10 ตัน/ตร.ม. ให้ใช้ฐานรากแผ่โดยไม่ต้องมีเสาเข็ม

6.รายละเอียดและคุณสมบัติของวัสดุหรืออุปกรณ์ในแบบ หรือรายละเอียดในรายการประกอบแบบทั้งที่ได้ระบุหรือมิได้ระบุไว้ หากมีการกำหนดมาตรฐานผลิตภัณฑ์อุตสาหกรรมแล้วให้เป็นไปตามมาตรฐานผลิตภัณฑ์อุตสาหกรรมนั้น

กรมโยธาธิการและผังเมือง

แบบบ้านสานฝัน ของขวัญปีใหม่ คนไทยมีความสุข

แบบ
บ้านครอบครัวไทยร่วมสมัย 1

สำนักสถาปัตยกรรม
ผู้อำนวยการสำนัก

สถาปัตยกรรม	สถาปนิก
	สถาปนิก

สำนักวิศวกรรมโครงสร้างและงานระบบ
ผู้อำนวยการสำนัก

วิศวกรรม โครงสร้าง	วิศวกร
	วิศวกร
วิศวกรรม สุขาภิบาล	วิศวกร
	วิศวกร
วิศวกรรม ไฟฟ้า	วิศวกร
	วิศวกร
วิศวกรรม เครื่องกล	วิศวกร
	วิศวกร

(นายเกียรติศักดิ์ จันทรา)
วิศวกรใหญ่

อนุมัติ
(นายมณฑล สุดประเสริฐ)
อธิบดีกรมโยธาธิการและผังเมือง

แสดงแบบ
รายการประกอบแบบ
สารบัญแบบ

มาตราส่วน	–
วัน/เดือน/ปี	19/10/59
เลขที่แบบ	S58112

S–01 | 08

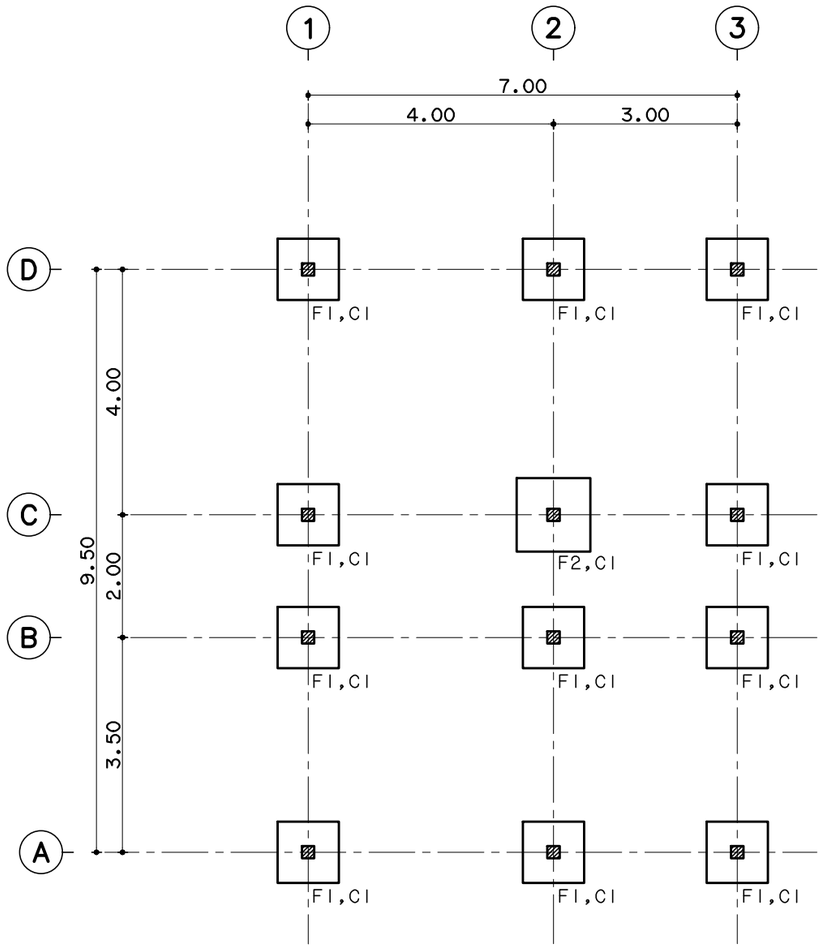

แปลนฐานรากแผ่ และฐานรากเสาเข็ม

มาตราส่วน 1:100

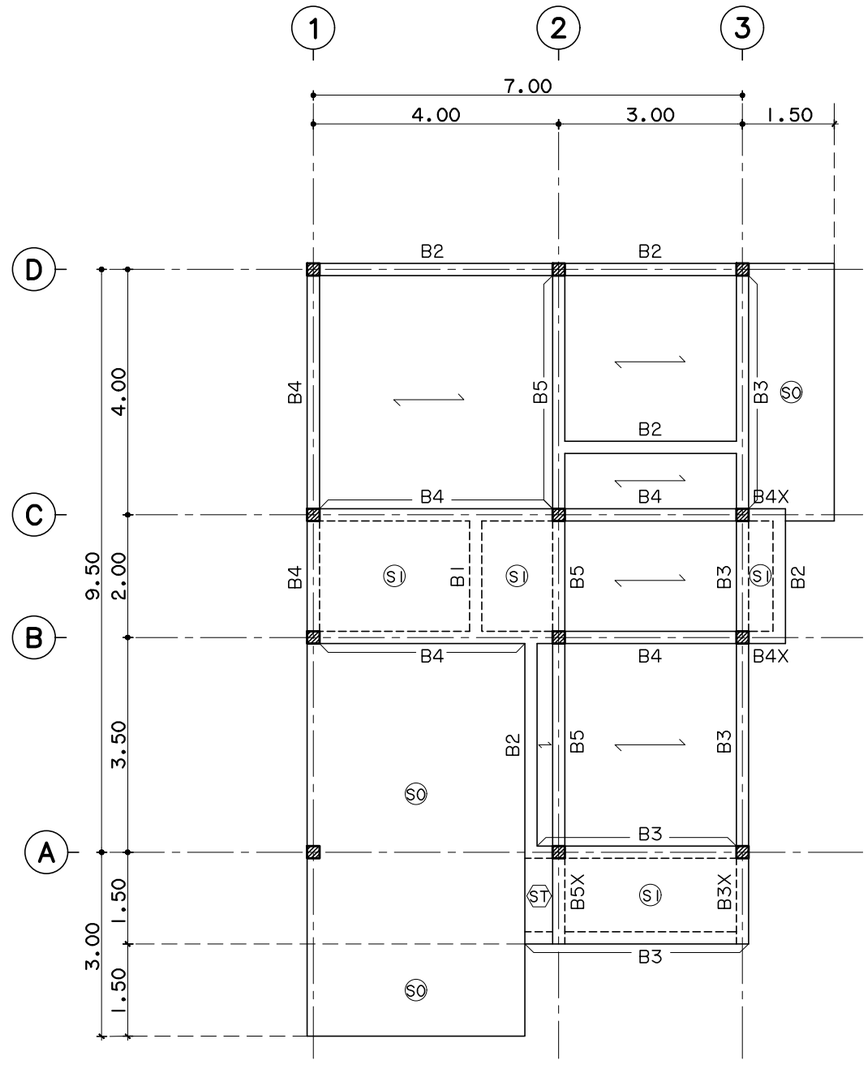

แปลนคาน ,พื้นชั้นล่าง

มาตราส่วน 1:100

กรมโยธาธิการและผังเมือง

แบบบ้านสานฝัน ของขวัญปีใหม่ คนไทยมีความสุข

แบบ
บ้านครอบครัวไทยร่วมสมัย 1

สำนักสถาปัตยกรรม	ผู้อำนวยการสำนัก
สถาปัตยกรรม	สถาปนิก
	สถาปนิก
สำนักวิศวกรรมโครงสร้างและงานระบบ	ผู้อำนวยการสำนัก
วิศวกรรม	วิศวกร
โครงสร้าง	วิศวกร
วิศวกรรม	วิศวกร
สุขาภิบาล	วิศวกร
วิศวกรรม	วิศวกร
ไฟฟ้า	วิศวกร
วิศวกรรม	วิศวกร
เครื่องกล	วิศวกร

(นายเกียรติศักดิ์ จันทรา)
วิศวกรใหญ่

อนุมัติ

(นายมณฑล สุดประเสริฐ)
อธิบดีกรมโยธาธิการและผังเมือง

แสดงแบบ
แปลนฐานรากแผ่ ,ฐานรากเสาเข็ม แปลนคาน ,พื้นชั้นล่าง

มาตราส่วน	1:100
วัน/เดือน/ปี	19/10/59
เลขที่แบบ	S58112

S-02 | 08

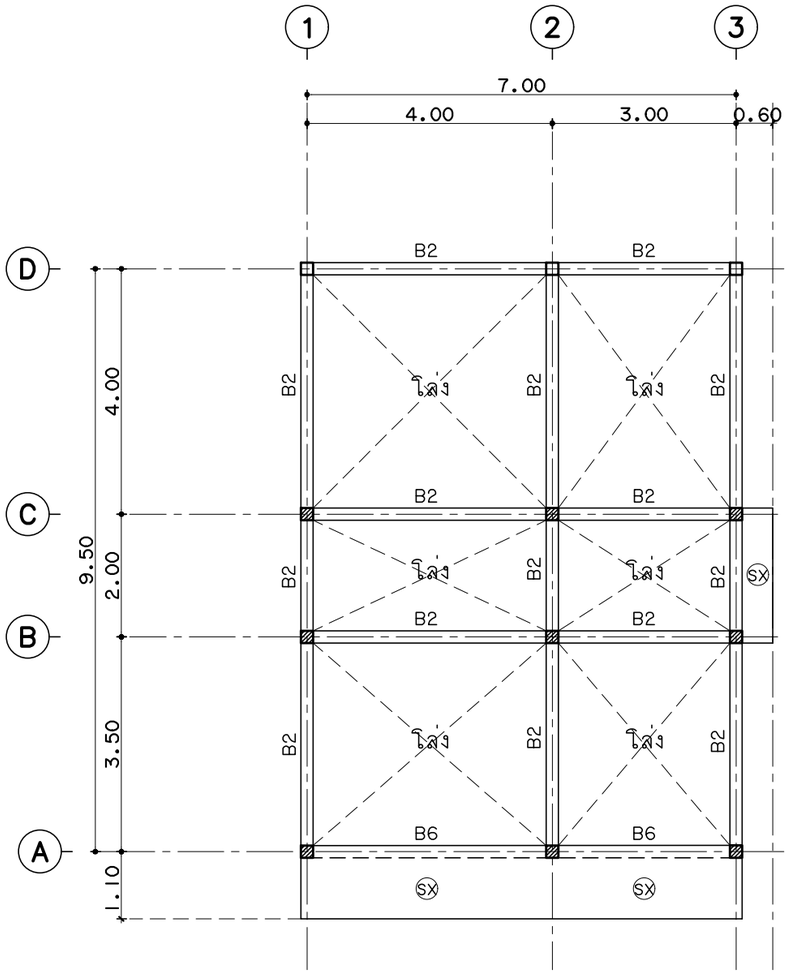

แปลนอะเส

มาตราส่วน 1:100

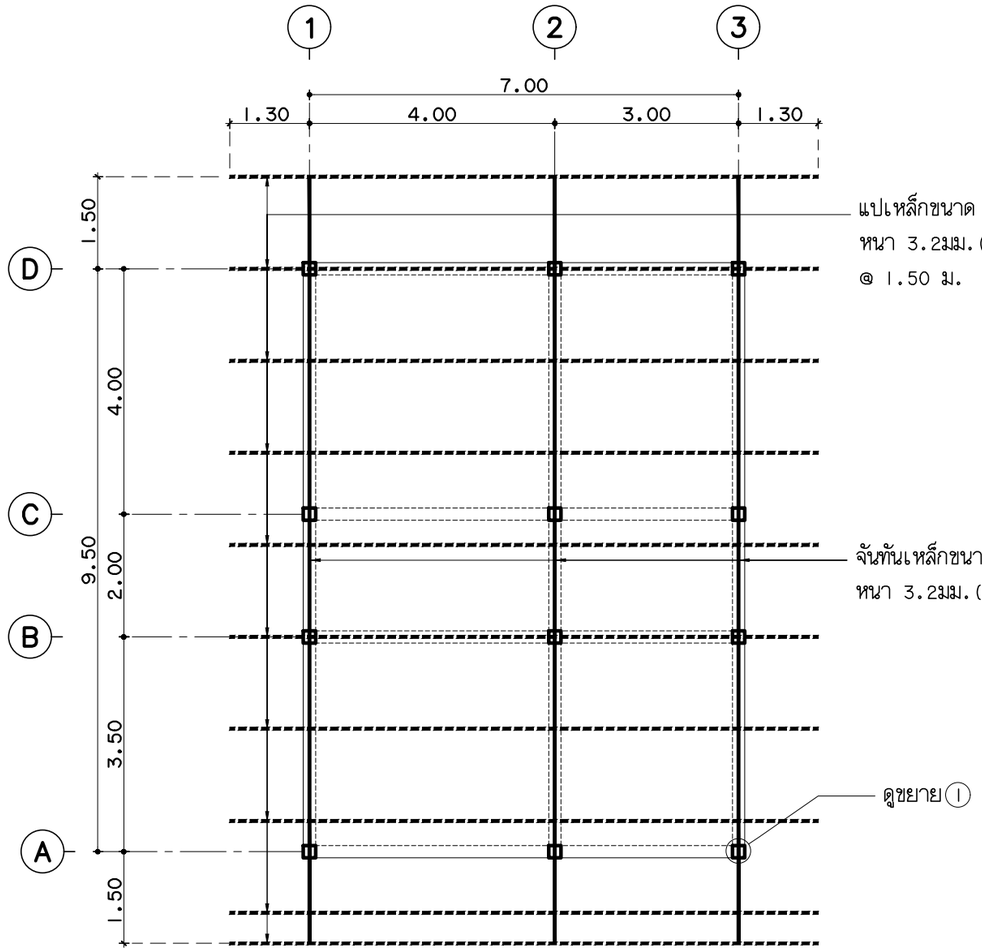

แปลนโครงหลังคา

มาตราส่วน 1:100

กรมโยธาธิการและผังเมือง

แบบบ้านสานฝัน
ของขวัญปีใหม่
คนไทยมีความสุข

แบบ
บ้านครอบครัวไทยร่วมสมัย 1

สำนักสถาปัตยกรรม
ผู้อำนวยการสำนัก

สถาปัตยกรรม — สถาปนิก
สถาปนิก

สำนักวิศวกรรมโครงสร้างและงานระบบ
ผู้อำนวยการสำนัก

วิศวกรรมโครงสร้าง — วิศวกร
วิศวกร

วิศวกรรมสุขาภิบาล — วิศวกร
วิศวกร

วิศวกรรมไฟฟ้า — วิศวกร
วิศวกร

วิศวกรรมเครื่องกล — วิศวกร
วิศวกร

(นายเกียรติศักดิ์ จันทรา)
วิศวกรใหญ่

อนุมัติ
(นายมณฑล สุดประเสริฐ)
อธิบดีกรมโยธาธิการและผังเมือง

แสดงแบบ
แปลนอะเส,
แปลนโครงหลังคา

มาตราส่วน	1:100
วัน/เดือน/ปี	19/10/59
เลขที่แบบ	S58112

S-03 | 08

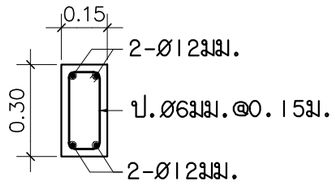

B1 1:20

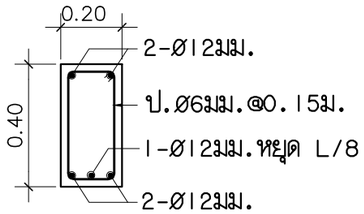

B2 1:20

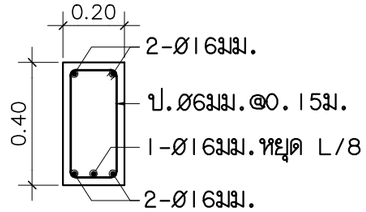

B3 1:20

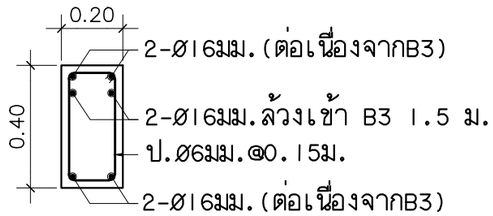

B3X 1:20

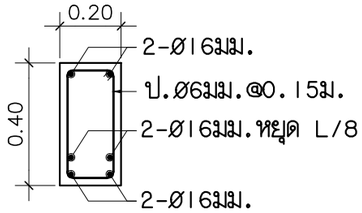

B4 1:20

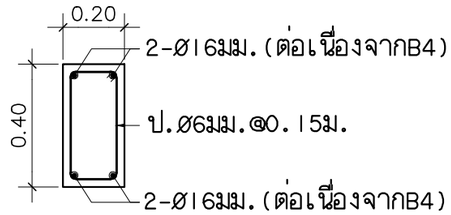

B4X 1:20

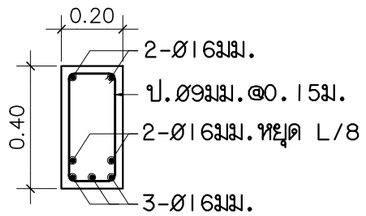

B5 1:20

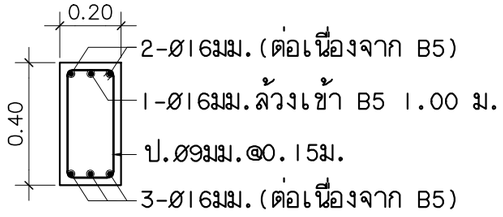

B5X 1:20

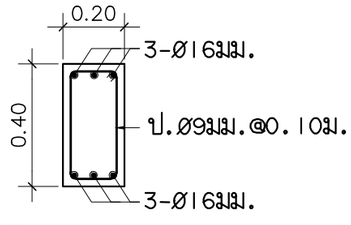

B6 1:20

เสา / ระดับชั้น	C1
โครงหลังคา พื้นชั้น 1	0.15 / 0.15 4-Ø12มม. ป.Ø6มม.@0.20ม.
ตอม่อ ฐานราก	0.20 / 0.20 4-Ø12มม. ป.Ø6มม.@0.20ม.

ตารางเสา 1:20

กรมโยธาธิการและผังเมือง

แบบบ้านสานฝัน ของขวัญปีใหม่ คนไทยมีความสุข

แบบ
บ้านครอบครัวไทยร่วมสมัย 1

สำนักสถาปัตยกรรม
ผู้อำนวยการสำนัก

สถาปัตยกรรม	สถาปนิก
	สถาปนิก
สำนักวิศวกรรมโครงสร้างและงานระบบ	ผู้อำนวยการสำนัก
วิศวกรรมโครงสร้าง	วิศวกร
	วิศวกร
วิศวกรรมสุขาภิบาล	วิศวกร
	วิศวกร
วิศวกรรมไฟฟ้า	วิศวกร
	วิศวกร
วิศวกรรมเครื่องกล	วิศวกร
	วิศวกร

(นายเกียรติศักดิ์ จันทรา)
วิศวกรใหญ่

อนุมัติ
(นายมณฑล สุดประเสริฐ)
อธิบดีกรมโยธาธิการและผังเมือง

แสดงแบบ
ขยายคาน B1,B2,B3,B3X,B4,B4X, B5,B5X,B6 และขยายเสา C1

มาตราส่วน	1:20
วัน/เดือน/ปี	19/10/59
เลขที่แบบ	S58112

S-04 | 08

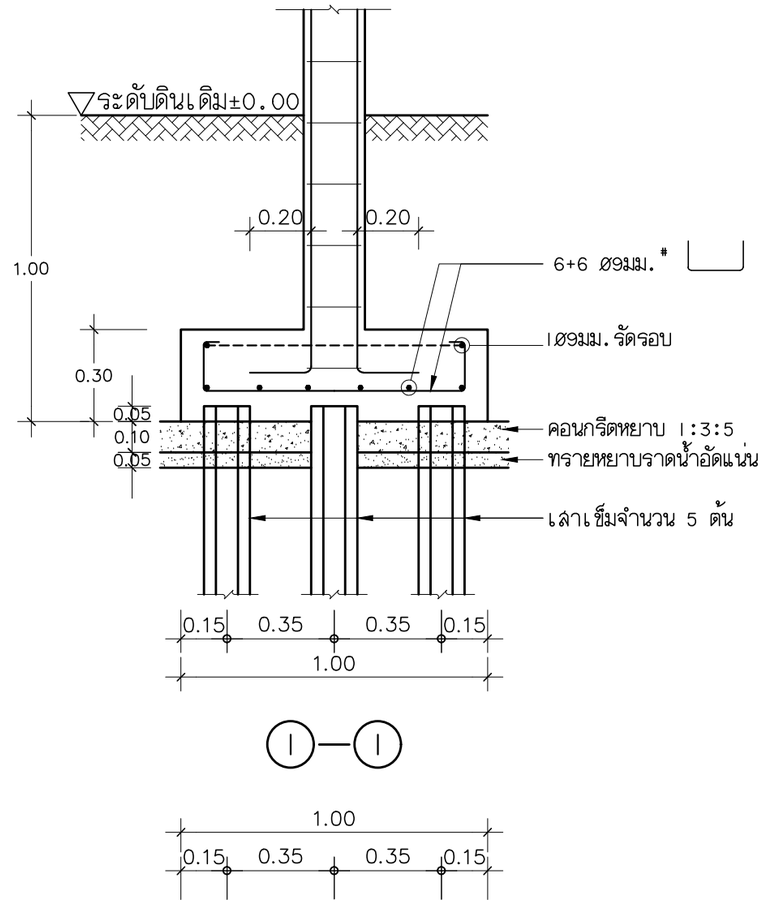

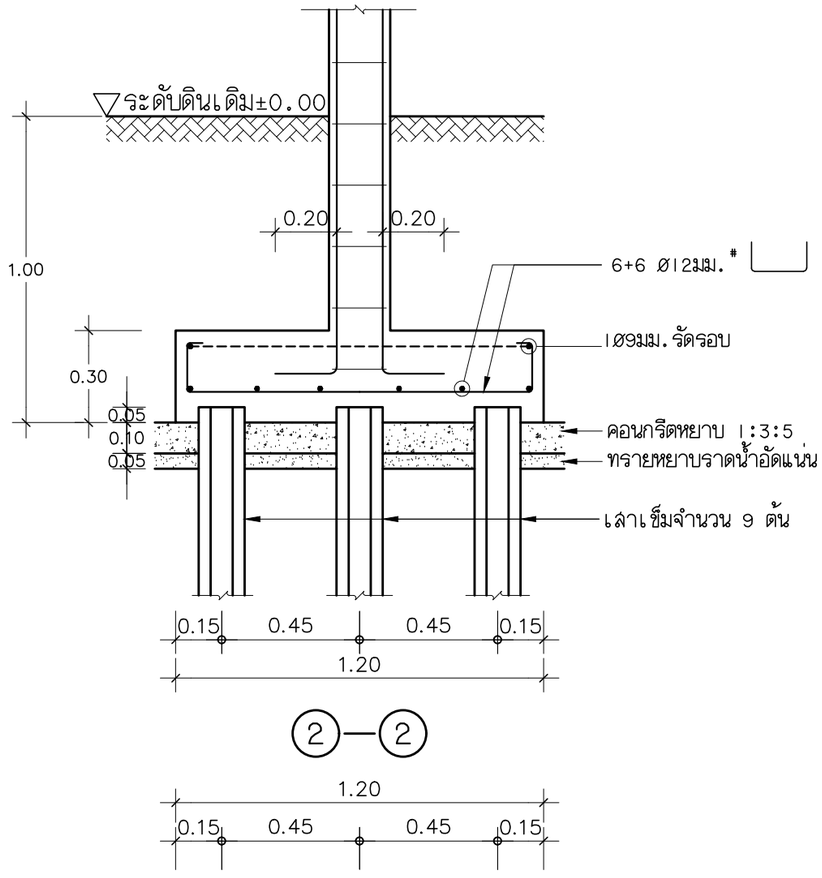

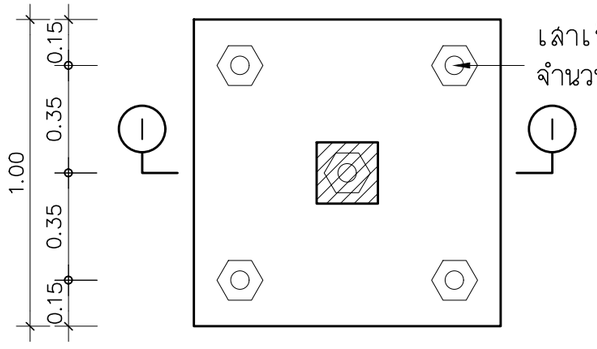

F1 1:20

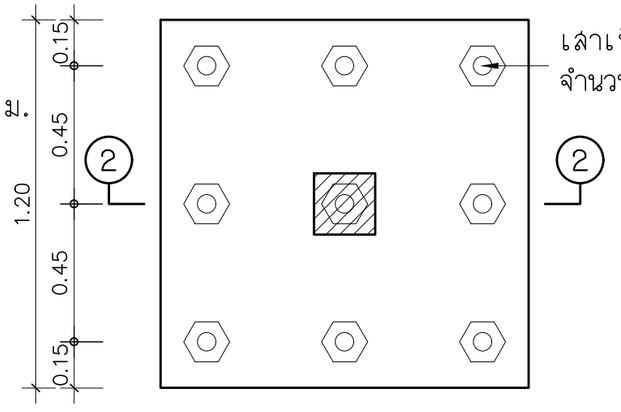

F2 1:20

หมายเหตุ กรณีใช้เป็นฐานรากแผ่ระดับใต้ฐานรากจะอยู่ที่ -1.50 ม.
และความหนาของทรายหยาบราดน้ำอัดแน่นหนา 0.10 ม.

กรมโยธาธิการและผังเมือง

แบบบ้านสานฝัน
ของขวัญปีใหม่
คนไทยมีความสุข

แบบ
บ้านครอบครัวไทยร่วมสมัย 1

สำนักสถาปัตยกรรม
ผู้อำนวยการสำนัก

สถาปัตยกรรม — สถาปนิก
สถาปนิก

สำนักวิศวกรรมโครงสร้างและงานระบบ
ผู้อำนวยการสำนัก

วิศวกรรมโครงสร้าง — วิศวกร
วิศวกร

วิศวกรรมสุขาภิบาล — วิศวกร
วิศวกร

วิศวกรรมไฟฟ้า — วิศวกร
วิศวกร

วิศวกรรมเครื่องกล — วิศวกร
วิศวกร

(นายเกียรติศักดิ์ จันทรา)
วิศวกรใหญ่

อนุมัติ
(นายมณฑล สุดประเสริฐ)
อธิบดีกรมโยธาธิการและผังเมือง

แสดงแบบ	ขยาย F1,F2
มาตราส่วน	1:20
วัน/เดือน/ปี	19/10/59
เลขที่แบบ	S58112

S-05 | 08

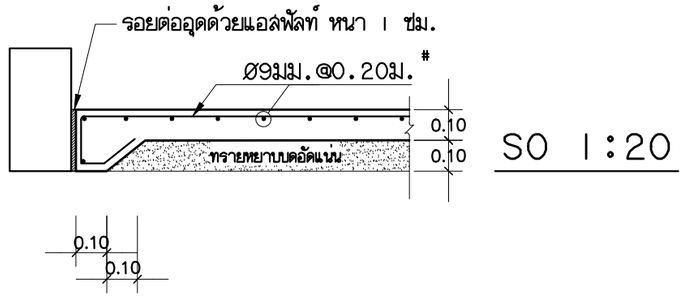

S0 1:20

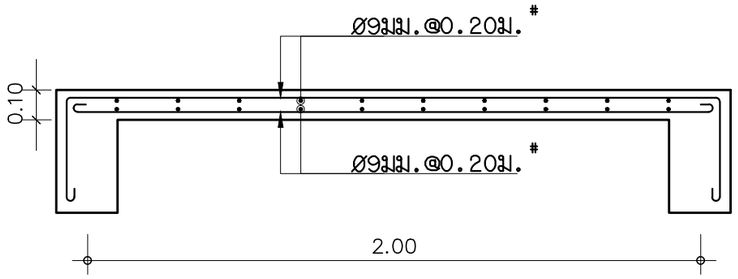

S1 1:20

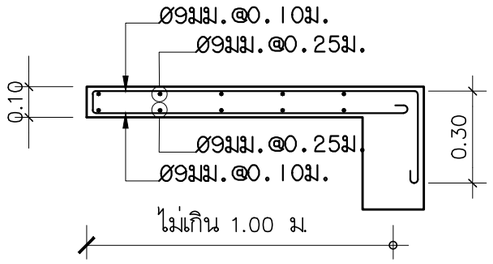

SX 1:20

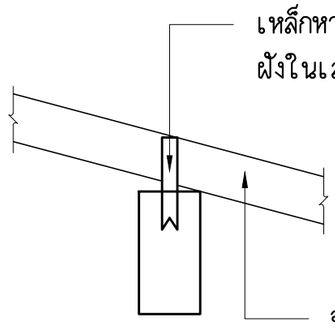

ขยาย1 1:20

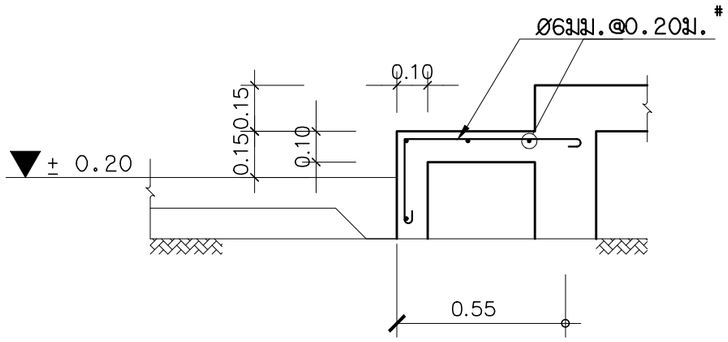

ST 1:20

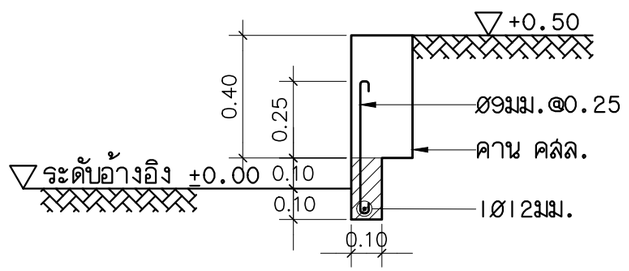

แบบขยายครีบ คสล. รอบอาคาร 1:20

แบบบ้านสานฝัน
ของขวัญปีใหม่
คนไทยมีความสุข

แบบ
บ้านครอบครัวไทยร่วมสมัย 1

สำนักสถาปัตยกรรม	ผู้อำนวยการสำนัก
สถาปัตยกรรม	สถาปนิก
	สถาปนิก
สำนักวิศวกรรมโครงสร้างและงานระบบ	ผู้อำนวยการสำนัก
วิศวกรรม	วิศวกร
โครงสร้าง	วิศวกร
วิศวกรรม	วิศวกร
สุขาภิบาล	วิศวกร
วิศวกรรม	วิศวกร
ไฟฟ้า	วิศวกร
วิศวกรรม	วิศวกร
เครื่องกล	วิศวกร

(นายเกียรติศักดิ์ จันทรา)
วิศวกรใหญ่

อนุมัติ
(นายมณฑล สุดประเสริฐ)
อธิบดีกรมโยธาธิการและผังเมือง

แสดงแบบ
ขยายพื้น S0,S1,SX, ST,ครีบ คสล.และขยาย 1

มาตราส่วน	1:20
วัน/เดือน/ปี	19/10/59
เลขที่แบบ	S58112

S-06 | 08

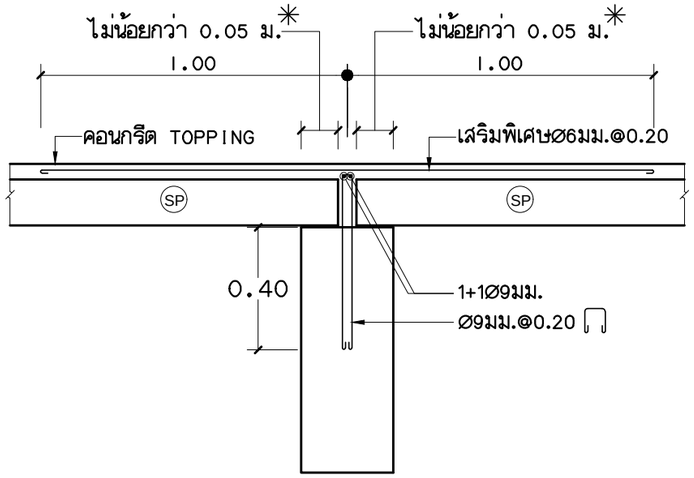

ลักษณะการวางพื้น (SP) ภายใน

มาตราส่วน 1:20

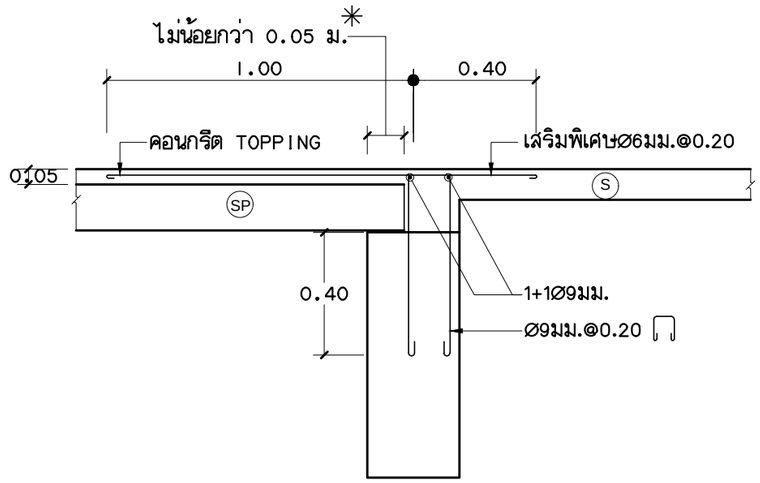

ลักษณะการวางพื้น (SP) บริเวณพื้น (S)

มาตราส่วน 1:20

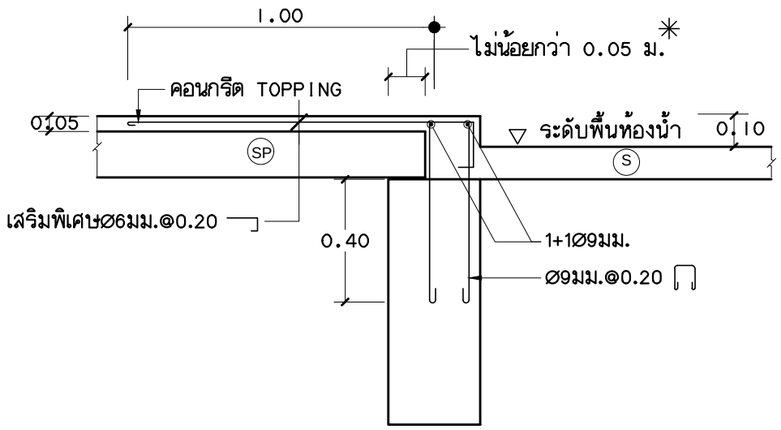

ลักษณะการวางพื้น (SP) บริเวณพื้นห้องน้ำ

มาตราส่วน 1:20

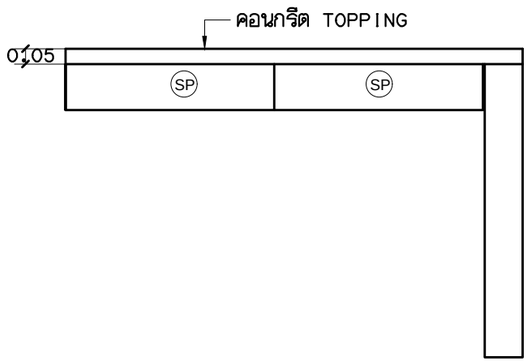

ลักษณะการวางพื้น (SP) บริเวณริมคาน

มาตราส่วน 1:20

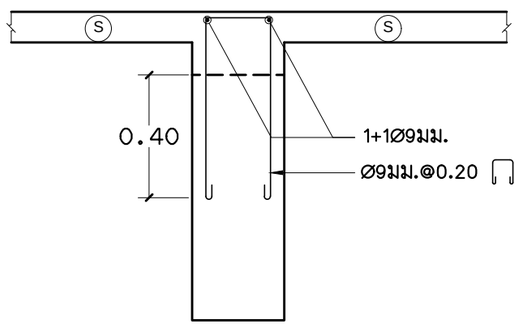

ลักษณะพื้น (S) ระดับสูงกว่าหลังคาน

มาตราส่วน 1:20

หมายเหตุ

✳ หรือเป็นไปตามข้อกำหนดการวางพื้นสำเร็จรูปของผู้ผลิตโดยต้องไม่น้อยกว่า 0.05 ม.

กรมโยธาธิการและผังเมือง

แบบบ้านสานฝัน ของขวัญปีใหม่ คนไทยมีความสุข

แบบ
บ้านครอบครัวไทยร่วมสมัย 1

สำนักสถาปัตยกรรม
ผู้อำนวยการสำนัก

สถาปัตยกรรม	สถาปนิก
	สถาปนิก

สำนักวิศวกรรมโครงสร้างและงานระบบ
ผู้อำนวยการสำนัก

วิศวกรรม	วิศวกร
โครงสร้าง	วิศวกร
วิศวกรรม	วิศวกร
สุขาภิบาล	วิศวกร
วิศวกรรม	วิศวกร
ไฟฟ้า	วิศวกร
วิศวกรรม	วิศวกร
เครื่องกล	วิศวกร

(นายเกียรติศักดิ์ จันทรา)
วิศวกรใหญ่

อนุมัติ
(นายมณฑล สุดประเสริฐ)
อธิบดีกรมโยธาธิการและผังเมือง

แสดงแบบ
ขยายการวางพื้นสำเร็จรูปSPแผนที่ 1/2

มาตราส่วน	1:20
วัน/เดือน/ปี	19/10/59
เลขที่แบบ	S58112

S-07 | 08

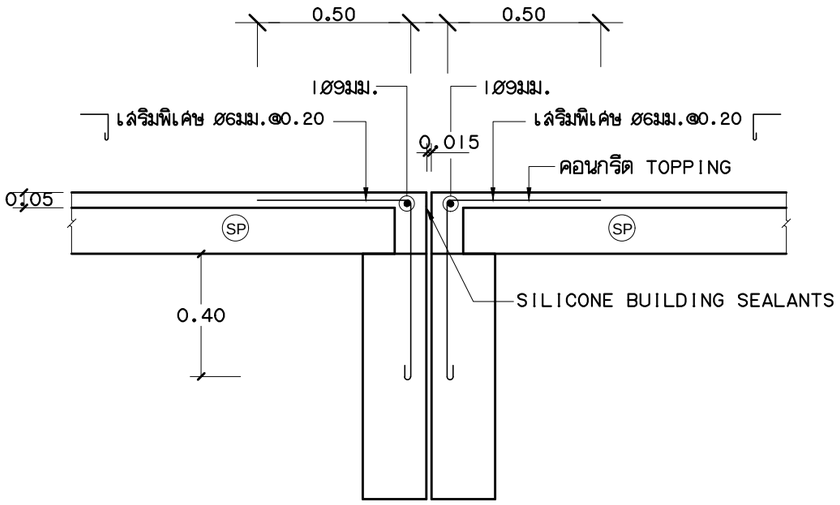

ลักษณะการวางพื้น (SP) บริเวณรอยตัดขาด

มาตราส่วน 1:20

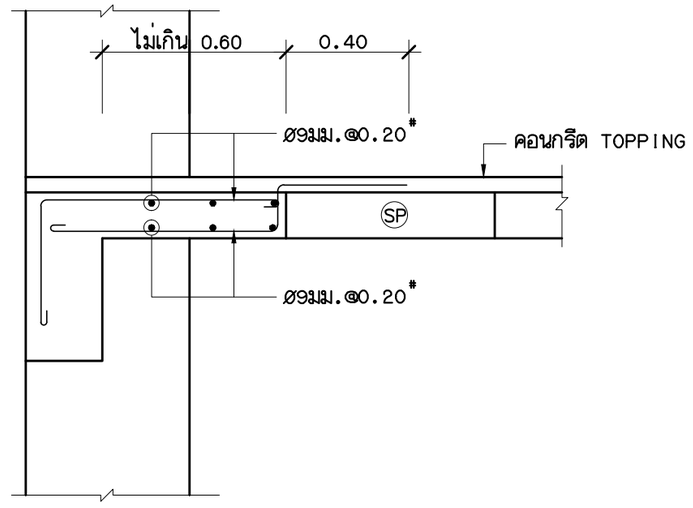

ลักษณะการหล่อพื้นเสริมกรณีเศษช่องว่างที่คานริม

มาตราส่วน 1:20

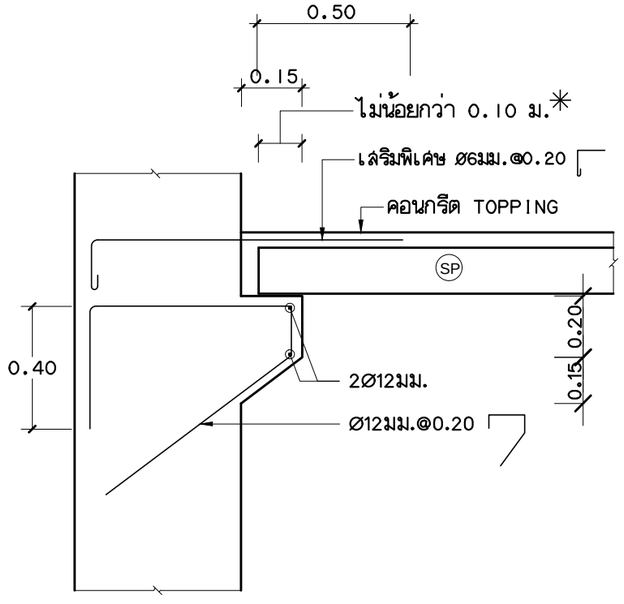

ลักษณะการวางพื้น (SP) บริเวณเสาหรือคานที่ไม่มีที่รองรับ

มาตราส่วน 1:20

หมายเหตุ

* หรือเป็นไปตามข้อกำหนดการวางพื้นสำเร็จรูปของผู้ผลิตโดยต้องไม่น้อยกว่า 0.05 ม.

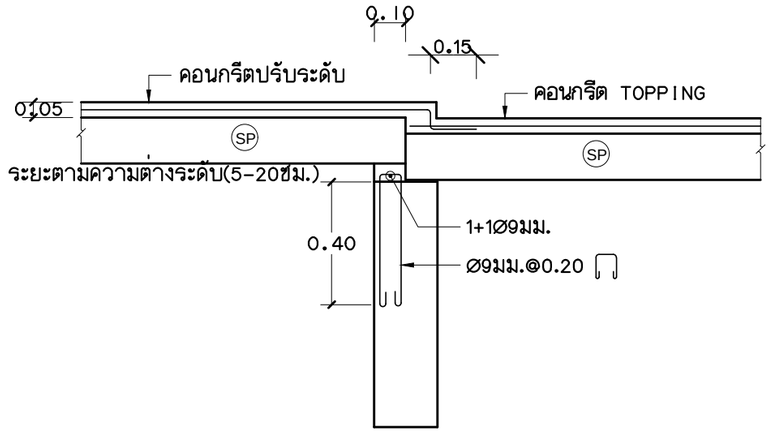

กรณียกระดับพื้นสำเร็จต่างระดับกัน

มาตราส่วน 1:20

แบบบ้านสานฝัน ของขวัญปีใหม่ คนไทยมีความสุข

แบบ
บ้านครอบครัวไทยร่วมสมัย 1

สำนักสถาปัตยกรรม
ผู้อำนวยการสำนัก

สถาปัตยกรรม — สถาปนิก
สถาปนิก

สำนักวิศวกรรมโครงสร้างและงานระบบ
ผู้อำนวยการสำนัก

วิศวกรรมโครงสร้าง — วิศวกร
วิศวกร

วิศวกรรมสุขาภิบาล — วิศวกร
วิศวกร

วิศวกรรมไฟฟ้า — วิศวกร
วิศวกร

วิศวกรรมเครื่องกล — วิศวกร
วิศวกร

(นายเกียรติศักดิ์ จันทรา)
วิศวกรใหญ่

อนุมัติ
(นายมณฑล สุดประเสริฐ)
อธิบดีกรมโยธาธิการและผังเมือง

แสดงแบบ
ขยายการวางพื้นสำเร็จรูปSPแผนที่ 2/2

มาตราส่วน	1:20
วัน/เดือน/ปี	19/10/59
เลขที่แบบ	S58112

S-08 | 08

สารบัญแบบระบบสุขาภิบาล

แผ่นที่	รายการ	แบบแสดง
SN-01	สารบัญแบบและสัญลักษณ์ระบบสุขาภิบาล	SN - 58078
SN-02	รายการประกอบแบบ (แผ่นที่ 1)	SN - 58078
SN-03	รายการประกอบแบบ (แผ่นที่ 2)	SN - 58078
SN-04	แปลนระบบสุขาภิบาลพื้นชั้นล่าง, แบบขยายระบบสุขาภิบาลห้องน้ำ	SN - 58078
SN-05	แบบขยายการติดตั้งท่อ(แผ่นที่ 1)	SN - 58078
SN-06	แบบขยายการติดตั้งท่อ(แผ่นที่ 2)	SN - 58078
SN-07	แบบขยายและตารางระยะการแขวนท่อ	SN - 58078

ชนิดท่อที่ใช้ในการก่อสร้าง

ท่อ	สัญลักษณ์	ชนิดท่อ	ความลาดในแนวนอน
โสโครก	S	ท่อ PVC ชั้น 8.5 ตามมาตรฐาน มอก. 17 - 2532	1 : 75
ระบายน้ำทิ้ง	W	ท่อ PVC ชั้น 8.5 ตามมาตรฐาน มอก. 17 - 2532	1 : 75
ระบายอากาศ	V	ท่อ PVC ชั้น 8.5 ตามมาตรฐาน มอก. 17 - 2532	-
ประปา	CW	ท่อ PVC ชั้น 13.5 ตามมาตรฐาน มอก. 17 - 2532	-
ท่อระบายน้ำ	-	ท่อคอนกรีตท้องตลาด	ตามแบบ
ท่อระบายน้ำฝน	RL	ท่อ PVC ชั้น 8.5 ตามมาตรฐาน มอก. 17 - 2532	1 : 75
น้ำทิ้งจากครัว	K	ท่อ PVC ชั้น 8.5 ตามมาตรฐาน มอก. 17 - 2532	1 : 75

สัญลักษณ์ประกอบแบบระบบสุขาภิบาล

สัญลักษณ์	ความหมาย	สัญลักษณ์	ความหมาย	สัญลักษณ์	ความหมาย	สัญลักษณ์	ความหมาย
S	ท่อระบายน้ำโสโครก	RL.	ท่อระบายน้ำฝนแนวดิ่ง	AVC.	ฝาเปิดท่อระบายอากาศ		หัวกระโหลกพร้อมตะแกรงกรอง
W	ท่อระบายน้ำเสีย	RD.	รูระบายน้ำฝนรูปโดม	AVC.	ฝาเปิดท่อระบายอากาศ		ตะแกรงกรองผง (STRAINER)
V	ท่อระบายอากาศ	RFD.	รูระบายน้ำฝนแบบเรียบ	AVC.	ฝาเปิดท่อระบายอากาศ ชนิดออกด้านข้าง	BP.	เครื่องสูบน้ำเพิ่มแรงดัน
CW	ท่อน้ำประปา	SD.	รูระบายน้ำด้านข้าง	VTR	ท่ออากาศผ่านหลังคา	C.	ก๊อกน้ำ , ก๊อกสนาม
HW	ท่อน้ำร้อน	FD.	รูระบายน้ำทิ้งที่พื้น		ประตูน้ำ GATE VALVE	SH.	ฝักบัว
SW	ท่อระบายน้ำเสียรวม	FD.	รูระบายน้ำทิ้งที่พื้น		BALL VALVE	HB.	สายฉีดชำระ
R	ท่อระบายน้ำฝน	FCO.	จุกเปิดล้างท่อบนพื้น	M	มาตรวัดน้ำ	WC.	ส้วม
K	ท่อระบายน้ำจากครัว	FCO.	จุกเปิดล้างท่อบนพื้น		วาล์วลูกลอย	UR.	โถปัสสาวะชาย
	ท่อระบายน้ำภายนอกอาคาร	CO	จุกเปิดล้างท่อใต้พื้น		ประตูน้ำกันน้ำย้อนกลับ	LAV.	อ่างล้างหน้า
	ท่องอขึ้น		ปลั๊กอุดปลายท่อ		ข้อต่อออนชนิดยางสังเคราะห์	SINK.	อ่างซักล้าง
	สามทางทีวาย	SCO.	จุกเปิดล้างท่อด้านข้าง		ข้อต่อลด		บ่อพักท่อระบายน้ำฝนฝาปิด คสล.

กรมโยธาธิการและผังเมือง

แบบบ้านสานฝัน
ของขวัญปีใหม่
คนไทยมีความสุข

แบบ
บ้านครอบครัวไทยร่วมสมัย 1

สำนักสถาปัตยกรรม
ผู้อำนวยการสำนัก

สถาปัตยกรรม — สถาปนิก — สถาปนิก

สำนักวิศวกรรมโครงสร้างและงานระบบ
ผู้อำนวยการสำนัก

วิศวกรรมโครงสร้าง — วิศวกร — วิศวกร

วิศวกรรมสุขาภิบาล — วิศวกร — วิศวกร

วิศวกรรมไฟฟ้า — วิศวกร — วิศวกร

วิศวกรรมเครื่องกล — วิศวกร — วิศวกร

(นายเกียรติศักดิ์ จันทรา)
วิศวกรใหญ่

อนุมัติ
(นายมณฑล สุดประเสริฐ)
อธิบดีกรมโยธาธิการและผังเมือง

แสดงแบบ
สารบัญแบบและสัญลักษณ์
ระบบสุขาภิบาล

มาตราส่วน –

วัน/เดือน/ปี 19/10/59

เลขที่แบบ SN–58078

SN-01 | 7

รายการประกอบแบบการเดินท่อภายในอาคาร

1. ข้อกำหนดทั่วไป

1.1 ท่อและอุปกรณ์ต่างๆ ที่นำมาใช้ ต้องเป็นของใหม่อยู่ในสภาพสามารถใช้งานได้ดี ไม่เคยนำไปใช้ที่อื่นมาก่อน และจะต้องดำเนินการติดตั้งตามคำแนะนำของบริษัทผู้ผลิตอย่างถูกต้อง

1.2 แบบและรายการที่แสดงไว้ เป็นเพียงแนวทางเท่านั้น ในทางปฏิบัติสามารถเสนอวิธีการอื่นที่ดีกว่า โดยไม่ขัดกับแนวทางที่กำหนดไว้ได้ แต่ต้องได้รับความเห็นชอบเป็นลายลักษณ์อักษรจากผู้ว่าจ้างเสียก่อน

1.3 สุขภัณฑ์ทุกจุดจะต้องมีการเดินท่อระบบสุขาภิบาลไปถึงในกรณีที่แบบแปลนมิได้แสดงรายละเอียดไว้ ให้ใช้ขนาดท่อและวิธีการปฏิบัติเช่นเดียวกับสุขภัณฑ์ชนิดเดียวกันกับจุดอื่นๆ

1.4 อุปกรณ์อื่นเช่น ประตูน้ำ ข้อต่อ ข้องอ ประตูน้ำกันน้ำย้อนกลับ หรืออื่นๆ ที่จำเป็นต้องใช้ในการติดตั้งเพื่อให้งานดีขึ้นและถูกต้องตามหลักวิชาการ แม้มิได้ระบุไว้ในแบบ ผู้รับจ้างต้องจัดหาและทำการติดตั้งให้โดยไม่คิดราคาเพิ่ม

1.5 หลังจากเดินท่อสุขาภิบาลในช่องท่อแล้ว ที่ระดับพื้นแต่ละชั้นให้เทคอนกรีตเสริมเหล็กปิดช่องท่อให้เรียบร้อย

1.6 หากมีการประกาศกำหนดเป็นมาตรฐานผลิตภัณฑ์อุตสาหกรรม (มอก.) แล้ว ให้ใช้ผลิตภัณฑ์ที่ได้มาตรฐานผลิตภัณฑ์อุตสาหกรรม (มอก.) นั้นๆ ถ้ายังไม่มีผู้ผลิตได้รับมาตรฐาน ให้ใช้ผลิตภัณฑ์ผลิตได้เทียบเท่าแต่ยังไม่ได้รับตรามาตรฐานก็ได้

1.7 การจัดทำแบบ

1.7.1 ผู้รับจ้างต้องจัดทำแบบ SHOP DRAWING เสนอผู้ควบคุมงานของผู้ว่าจ้างอนุมัติก่อนดำเนินการ ซึ่งต้องยึดถือหลักวิชาและต้องไม่เป็นการตัดทอนหรือลดเนื้องานไปจากแบบ ทั้งนี้งานเพิ่มจาก SHOP DRAWING นี้จะขอคิดเงินหรือขยายเวลาเพิ่มไม่ได้ ยกเว้นได้รับอนุมัติจากผู้ว่าจ้าง

1.7.2 ก่อนส่งงานงวดสุดท้าย ผู้รับจ้างจะต้องส่งแบบ ASBUILT DRAWING ให้ผู้ว่าจ้าง 5 ชุด

1.8 วัสดุและอุปกรณ์ที่ต้องได้รับการอนุมัติก่อนดำเนินการติดตั้ง มีดังต่อไปนี้

1.8.1 ท่อและข้อต่อ

1.8.2 ช่องระบายน้ำทิ้งที่พื้น, ช่องทำความสะอาดที่พื้น, ตะแกรงกันผงปิดช่องระบายน้ำฝน

1.8.3 เครื่องสูบน้ำ

1.8.4 อุปกรณ์ระบบบำบัดน้ำเสีย

1.8.5 อุปกรณ์ระบบดับเพลิง

1.8.6 ประตูน้ำต่างๆ

1.9 การเชื่อมต่อท่อประปาและท่อระบายน้ำจากภายนอกเข้ามายังอาคาร

1.9.1 ผู้รับจ้างจะต้องจัดหาและดำเนินการต่อท่อน้ำประปาจากภายนอกเข้ามายังโครงการ ถ้ามิได้ระบุไว้เป็นอย่างอื่น ค่าใช้จ่ายในการจัดหาท่อน้ำประปาและติดตั้งมาตรวัดน้ำ เป็นของผู้รับจ้างทั้งสิ้น (ทั้งนี้ไม่รวมถึงการขยายเขตการใช้น้ำประปา)

1.9.2 ผู้รับจ้างจะต้องดำเนินการต่อท่อระบายน้ำจากอาคารลงสู่ทางระบายน้ำภายนอกหรือทางระบายน้ำสาธารณะ ค่าใช้จ่ายในการขออนุญาต (ถ้ามี) และการต่อเชื่อมประสานท่อ เป็นของผู้รับจ้างทั้งสิ้น

1.10 การรับประกัน

ผู้รับจ้างต้องรับประกันคุณภาพและสมรรถนะของเครื่องจักรและอุปกรณ์ภายในระยะเวลา 2 ปี นับจากวันที่ส่งมอบงานงวดสุดท้าย

2. ท่อและอุปกรณ์ท่อ ประตูน้ำและอุปกรณ์ประกอบ การเลือกใช้ท่อประเภทใด ให้ปฏิบัติตามรายการประตูน้ำชนิดต่างๆ ต้องใช้ชนิดทนความดันใช้งานไม่น้อยกว่า Class 125

2.1 GATE VALVE ใช้กับงานระบบท่อประปา ใช้ชนิดทนความดันมากกว่าความดันใช้งานร้อยละ 50 แต่ต้องไม่น้อยกว่า Class 125

2.2 ประตูน้ำกันน้ำย้อนกลับ (CHECK VALVE) ใช้กับงานระบบท่อประปา ใช้ชนิดทนความดันมากกว่าความดันใช้งานร้อยละ 50 แต่ต้องไม่น้อยกว่า Class 125

2.3 ก่อนต่อท่อแยกเข้าสุขภัณฑ์ ส่วมชนิดหม้อน้ำ อ่างล้างมือ สายฉีดชำระ อ่างล้างจาน ให้ติดตั้ง STOP VALVE ทุกจุดด้วย

3. การติดตั้ง การวางท่อ และการต่อท่อภายในอาคาร

3.1 การวางท่อ

3.1.1 การติดตั้งการวางและต่อท่อทุกชนิด จะต้องทำโดยไม่ให้เกิดความเครียดขึ้นกับท่อหรือทำให้ความมั่นคงแข็งแรงของอาคาร หรือส่วนหนึ่งส่วนใดของอาคารลดลง จะต้องมีการ ป้องกันการชำรุดของท่อเนื่องจากการขยายตัว หรือหดตัวของท่อและการทรุดตัวของอาคาร การติดตั้งการวางและการต่อท่อทุกชนิดจะต้องกระทำให้สามารถซ่อมแซมหรือเปลี่ยนได้โดยสะดวก

3.1.2 ท่อที่ติดตั้งในแนวดิ่งหรือแนวราบ จะต้องยึดหรือรัดท่อหรือแขวนท่อในระยะที่สามารถยึดหรือรัดท่อให้อยู่ในแนวหรือระดับที่ต้องการได้โดยตลอด

3.1.3 การวางท่อใต้พื้นชั้นล่าง ให้ยึดแขวนท่อเข้ากับพื้นชั้นล่าง โดยใช้เหล็กยึดท่อหรือเหล็กเสริมคอนกรีต พร้อมทั้งเทคอนกรีตหุ้มมิด หรือหล่อเป็นเนื้อเดียวกันกับพื้นชั้นล่าง

3.1.4 เมื่อเลิกหรือหยุดงานทุกครั้ง ผู้รับจ้างต้ออุดหรือปิดปลายสุดของท่อและอุปกรณ์ไว้ให้มิดชิด เพื่อป้องกันผง เศษขยะ ดินหรือสัตว์และอื่นๆเข้าไปในท่อ

3.1.5 ตำแหน่งที่มีการเปลี่ยนแปลงขนาดของท่อ ให้ใช้ข้อต่อลดเท่านั้น

กรมโยธาธิการและผังเมือง

แบบบ้านสานฝัน ของขวัญปีใหม่ คนไทยมีความสุข

แบบ
บ้านครอบครัวไทยร่วมสมัย 1

สำนักสถาปัตยกรรม
ผู้อำนวยการสำนัก

สถาปัตยกรรม — สถาปนิก / สถาปนิก

สำนักวิศวกรรมโครงสร้างและงานระบบ
ผู้อำนวยการสำนัก

วิศวกรรมโครงสร้าง — วิศวกร / วิศวกร

วิศวกรรมสุขาภิบาล — วิศวกร / วิศวกร

วิศวกรรมไฟฟ้า — วิศวกร / วิศวกร

วิศวกรรมเครื่องกล — วิศวกร / วิศวกร

(นายเกียรติศักดิ์ จันทรา)
วิศวกรใหญ่

อนุมัติ
(นายมณฑล สุดประเสริฐ)
อธิบดีกรมโยธาธิการและผังเมือง

แสดงแบบ
รายการประกอบแบบ (แผ่นที่ 1)

มาตราส่วน –

วัน/เดือน/ปี 19/10/59

เลขที่แบบ SN–58078

SN-02	7

3.1.6 ตำแหน่งที่มีการเปลี่ยนแปลงทิศทางของท่อ ให้ใช้อุปกรณ์ข้อต่อเท่านั้น โดยท่อโสโครก ท่อระบายน้ำทิ้ง ให้ใช้เฉพาะข้อต่อชนิดสามทางวาย หรือสามทางที่วายแต่ห้ามใช้ข้อต่อสามทางฉากโดยเด็ดขาด

3.1.7 การติดตั้งประตูน้ำกับท่อที่เดินใต้ดินนั้น ก้านวาล์วจะต้องอยู่เหนือระดับดิน หรือติดตั้งใน VALVE BOX

3.2 อุปกรณ์แขวนท่อและรองรับท่อ
ที่แขวนท่อ (HANGER) และที่รองรับท่อ (SUPPORTS) ให้ใช้ ผลิตภัณฑ์สำเร็จรูปก็ได้ ทั้งนี้ต้องได้รับอนุมัติจากผู้ควบคุมงานก่อนนำไปใช้งาน

4. งานวางท่อระบบระบายน้ำนอกอาคาร

4.1 การเตรียมพื้นที่ ผู้รับจ้างจะต้องเตรียมพื้นที่ในส่วนที่จะทำการก่อสร้างวางท่อ บ่อพักให้เป็นที่เรียบร้อยก่อนดำเนินการก่อสร้าง การดำเนินงานหากจำเป็นต้องมีการประสานงาน การขออนุญาตกับหน่วยงานที่เกี่ยวข้อง การรื้อถอน โยกย้าย สิ่งกีดขวางและการซ่อมกลับให้เหมือนเดิม ค่าใช้จ่ายในการดำเนินงานทั้งหมดเป็นของผู้รับจ้าง การดำเนินงานในการรื้อถอนโยกย้ายสิ่งกีดขวางต่างๆ ผู้รับจ้างจะต้องปฏิบัติด้วยความระมัดระวังมิให้เกิดความเสียหายกับส่วนอื่นที่เกี่ยวข้องสัมพันธ์กัน หรือเป็นการล่อแหลมที่จะก่อให้เกิดอุบัติเหตุ ผู้รับจ้างจะต้องปฏิบัติงานให้เป็นที่เรียบร้อย และไม่เป็นอุปสรรคต่อผู้สัญจร

4.2 การขุดคูวางท่อ

4.2.1 การขุดคูวางท่อ ให้ขุดเป็นคูเปิด ความกว้าง ตามขนาดของท่อและอุปกรณ์ ในกรณีที่อาจเกิดอันตรายเนื่องจากคูที่ขุดพังทลาย ผู้รับจ้างจะต้องตอกเข็มทำเขื่อนและค้ำยันให้แข็งแรงเพียงพอ ความลึกของคูให้ลึกกว่าระดับก้นท่อไม่น้อยกว่า 10 ซม. พื้นร่องดินให้กระทุ้งแน่นและปรับเรียบสม่ำเสมอ มีความลาดตามระดับความลาดของท่อที่กำหนดและรองพื้นด้วยทรายชุ่มน้ำอัดแน่น

4.3 การวางท่อ

4.3.1 การก่อสร้างวางท่อจะต้องทำในที่แห้ง ผู้รับจ้างจะต้องจัดเตรียมอุปกรณ์ต่างๆ ที่จำเป็นในการสูบน้ำในคู วางท่อให้แห้งอยู่ตลอดเวลาจนกว่าจะวางท่อแล้วเสร็จและคอนกรีตอยู่ตัว น้ำที่สูบจากคูวางท่อจะต้องต่อท่อหรือรางรับน้ำระบายลงแหล่งน้ำให้เป็นที่เรียบร้อย ไม่ก่อความรำคาญต่อผู้สัญจร

4.3.2 ท่อที่นำมาใช้ก่อสร้างวางท่อ จะต้องเป็นท่อใหม่ไม่แตกร้าวหรือชำรุดเสียหาย เมื่อก่อสร้างวางท่อเสร็จในแต่ละครั้งจะต้องทำความสะอาดผิวภายในท่อให้เรียบร้อยก่อนที่จะทำการเชื่อมต่อท่อ

4.4 การถมกลบท่อ

4.4.1 ท่อที่จะถมกลบจะต้องผ่านการตรวจสอบว่าถูกต้อง เป็นไปตามข้อกำหนดจึงจะทำการถมกลบท่อส่วนนั้นได้

4.4.2 ในการถมกลบผู้รับจ้างจะต้องอัดหรือกระทุ้งดินให้แน่น การปฏิบัติงานจะต้องระมัดระวังมิให้เกิดอันตรายกับท่อที่วางไว้แล้ว

4.4.3 วัสดุที่ใช้ในการถมกลบ ให้ใช้วัสดุที่ได้จากการขุดร่องดิน ซึ่งเป็นดินหรือทราย ห้ามกลบด้วยหินหรืออิฐหรือวัสดุอื่นใดที่มีลักษณะคล้ายคลึงกัน

4.4.4 วัสดุที่เหลือจากการถมกลบท่อจะต้องทำการขนย้ายไปจากบริเวณก่อสร้าง ห้ามกองทิ้งไว้เป็นที่กีดขวางทางสัญจร

4.4.5 เมื่อถมกลบท่อเสร็จเรียบร้อยแล้ว ให้ผู้รับจ้างดำเนินการซ่อมกลับในส่วนที่ได้ทุบทำลาย รื้อโยกย้าย (เช่น ผิวจราจร เสาไฟฟ้า สายเคเบิ้ล ท่อประปา ทางเท้า ฯลฯ) ให้เรียบร้อยเหมือนเดิมทุกประการ หรือรีบดำเนินการก่อสร้างตามรายละเอียดที่กำหนดไว้ในแบบให้เรียบร้อยโดยเร็ว

5. การทดสอบและการทำความสะอาดระบบท่อ
เมื่อทำการติดตั้งระบบต่างๆ เป็นที่เรียบร้อยแล้ว จะต้องทำการทดสอบระบบต่างๆ ก่อนการส่งงาน ในการทดสอบจะต้องแจ้งให้คณะกรรมการตรวจการจ้างตรวจสอบด้วย อุปกรณ์และค่าใช้จ่ายต่างๆ ในการทดสอบ ผู้รับจ้างจะต้องจัดหาและดำเนินการเองทั้งหมด

5.1 ระบบประปา การทดสอบจะต้องทดสอบระบบทั้งหมดให้สามารถรับความดันไม่มากกว่าความดัน 75 psi ไม่น้อยกว่า 2 ชม. หากความดันไม่ลดและไม่มีรอยรั่วซึม จึงถือว่าใช้ได้

5.2 ระบบระบายน้ำทิ้ง น้ำโสโครก สามารถทำการทดสอบได้โดยใช้น้ำให้ปิดช่องทั้งหลายของส่วนที่ต้องการทดสอบให้แน่น ยกเว้นช่องที่อยู่ระดับสูงสุดแล้วเติมน้ำล้นออกทางนี้ แต่ละส่วนของท่อจะต้องได้รับการทดสอบภายใต้ความดันไม่ต่ำกว่าความดันน้ำ 3 ม. แล้วกักน้ำไว้เป็นเวลาไม่น้อยกว่า 2 ชม. โดยที่น้ำไม่ซึมหรือรั่วจึงถือว่าใช้ได้

5.3 หลังจากทำความสะอาดภายในถังเก็บน้ำด้วยน้ำสำหรับบริโภคจนสะอาดแล้ว ให้เติมน้ำจนเต็มถังแล้วทำการฆ่าเชื้อด้วยคลอรีนน้ำ เข้มข้น 10% โดยใช้ที่อัตราส่วน 50 ซีซี ต่อน้ำ 1 ลบ.ม. (หากใช้ที่ความเข้มข้นอื่นให้ปรับอัตราส่วนได้) โดยให้แช่น้ำทิ้งไว้ 1 คืน แล้วล้างออก

แบบบ้านสานฝัน ของขวัญปีใหม่ คนไทยมีความสุข

แบบ
บ้านครอบครัวไทยร่วมสมัย 1

สำนักสถาปัตยกรรม
ผู้อำนวยการสำนัก

สถาปัตยกรรม — สถาปนิก / สถาปนิก

สำนักวิศวกรรมโครงสร้างและงานระบบ
ผู้อำนวยการสำนัก

วิศวกรรมโครงสร้าง — วิศวกร / วิศวกร

วิศวกรรมสุขาภิบาล — วิศวกร / วิศวกร

วิศวกรรมไฟฟ้า — วิศวกร / วิศวกร

วิศวกรรมเครื่องกล — วิศวกร / วิศวกร

(นายเกียรติศักดิ์ จันทรา)
วิศวกรใหญ่

อนุมัติ
(นายมณฑล สุดประเสริฐ)
อธิบดีกรมโยธาธิการและผังเมือง

แสดงแบบ
รายการประกอบแบบ (แผ่นที่ 2)

มาตราส่วน –

วัน/เดือน/ปี 19/10/59

เลขที่แบบ SN–58078

SN-03	7

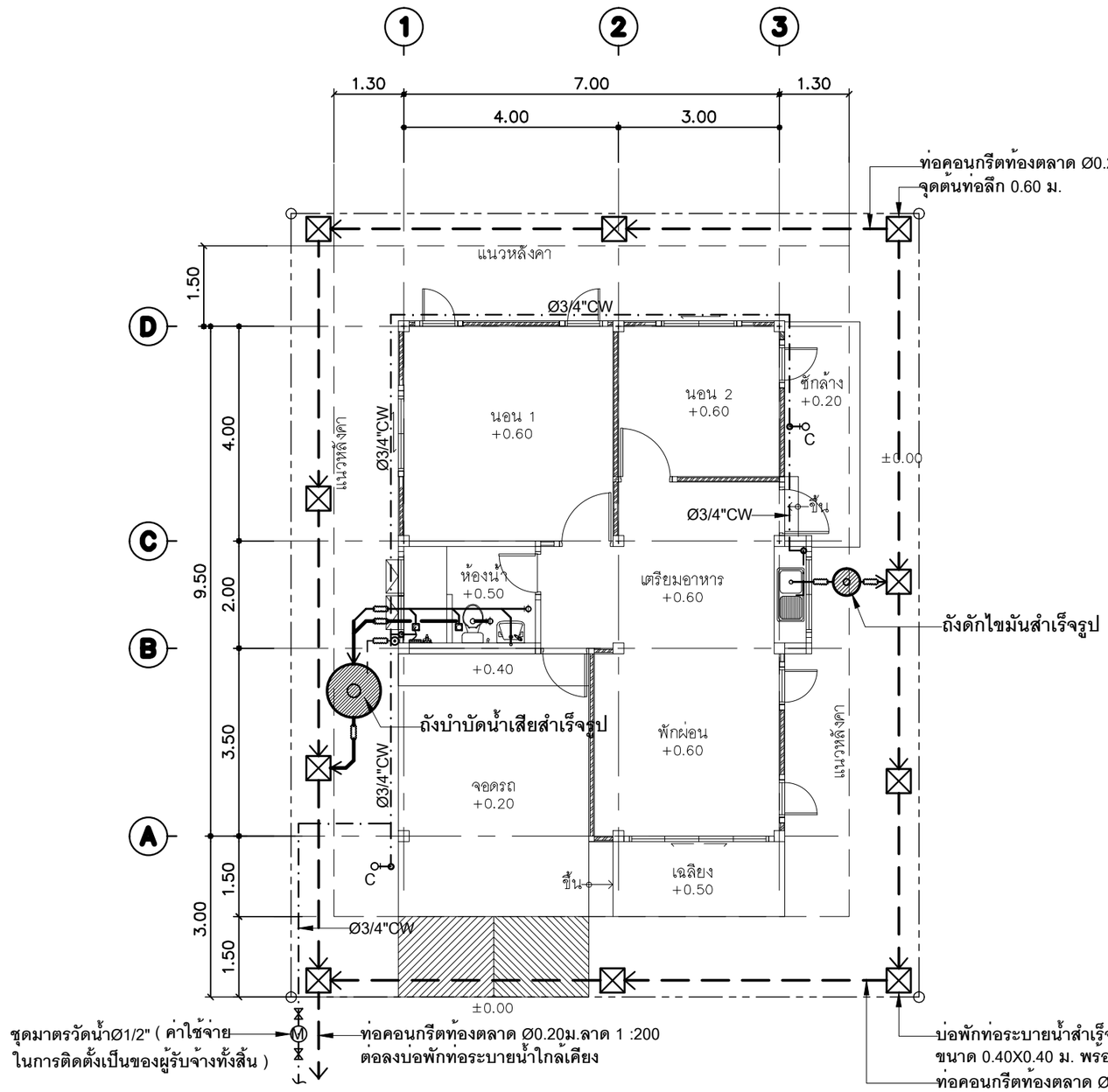

แปลนระบบสุขาภิบาลพื้น

มาตราส่วน 1 : 100

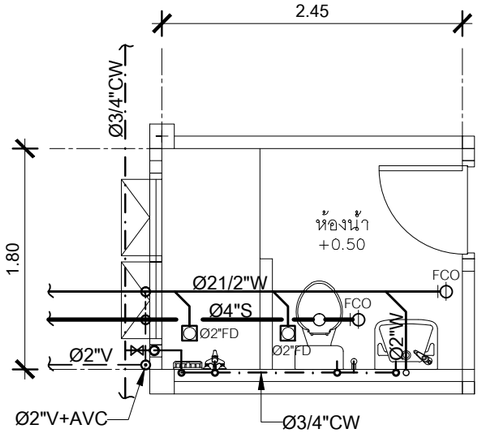

แปลนระบบสุขาภิบาลห้องน้ำ

มาตราส่วน 1 : 50

(ท่อประปาเดินใต้พื้น)

ถังบำบัดน้ำเสีย

เป็นถังบำบัดน้ำเสียสำเร็จรูปชนิดเกรอะ-กรองไร้อากาศ

ปริมาตรส่วนเกรอะไม่น้อยกว่า 1.0 ลบ.ม.

ปริมาตรส่วนกรอง ไม่น้อยกว่า 0.25 ลบ.ม.

ผลิตภัณฑ์ AQUA, PP,DOS,SAN-PAC, HICLEAR หรือเทียบเท่า

การติดตั้งให้เป็นไปตามมาตรฐานผู้ผลิต

ถังดักไขมัน

เป็นถังดักไขมันสำเร็จรูป

ขนาดจุไม่น้อยกว่า 30 ลิตร

ผลิตภัณฑ์ AQUA, PP,DOS,SAN-PAC, HICLEAR หรือเทียบเท่า

การติดตั้งให้เป็นไปตามมาตรฐานผู้ผลิต

กรมโยธาธิการและผังเมือง

แบบบ้านสานฝัน ของขวัญปีใหม่ คนไทยมีความสุข

แบบ
บ้านครอบครัวไทยร่วมสมัย 1

สำนักสถาปัตยกรรม
ผู้อำนวยการสำนัก

สถาปัตยกรรม	สถาปนิก
	สถาปนิก

สำนักวิศวกรรมโครงสร้างและงานระบบ
ผู้อำนวยการสำนัก

วิศวกรรมโครงสร้าง	วิศวกร
	วิศวกร
วิศวกรรมสุขาภิบาล	วิศวกร
	วิศวกร
วิศวกรรมไฟฟ้า	วิศวกร
	วิศวกร
วิศวกรรมเครื่องกล	วิศวกร
	วิศวกร

(นายเปี่ยรศิศักดิ์ จันทรา)
วิศวกรใหญ่

อนุมัติ
(นายมณเฑส สุดประเสริฐ)
อธิบดีกรมโยธาธิการและผังเมือง

แสดงแบบ
แปลนระบบสุขาภิบาลพื้น,
แบบขยายระบบสุขาภิบาลห้องน้ำ

มาตราส่วน	1:100
วัน/เดือน/ปี	19/10/59
เลขที่แบบ	SN–58078

SN-04	7

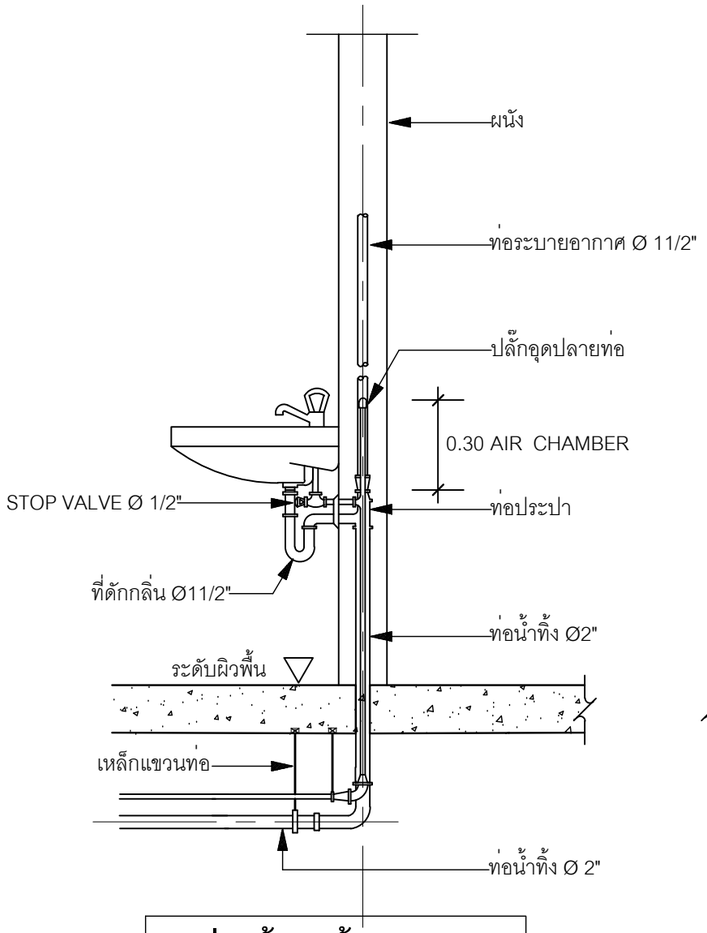

อ่างล้างหน้า (LAV)

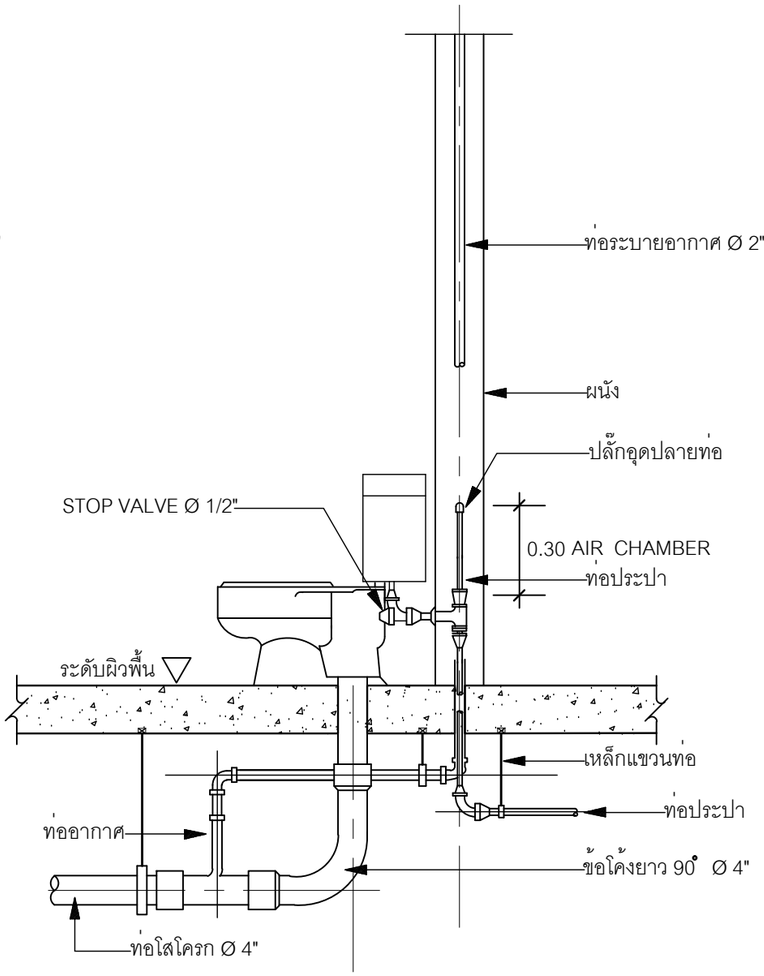

ส้วมชนิดถังน้ำล้าง (FLUSH TANK)

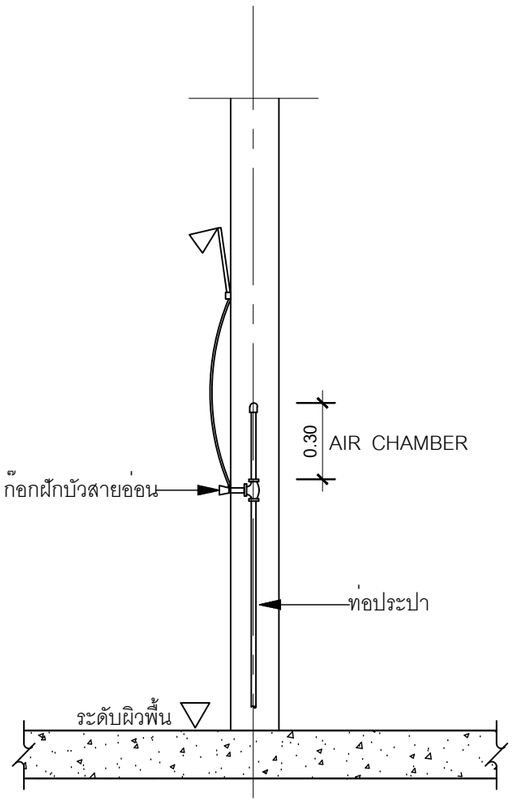

ฝักบัวอาบน้ำ (SH)

ขนาดท่อย่อยที่ต่อเข้าสุขภัณฑ์

สุขภัณฑ์	สัญลักษณ์	ขนาดท่อ (นิ้ว)			
		CW.	S.	V.	W.
โถส้วม (FT.)	WC.	1/2	4	2	-
โถส้วม (FV.)	WC1.	1	4	2	-
อ่างล้างหน้า	LAV.	1/2	-	1 1/2	2
โถปัสสาวะชาย	UR.	3/4	2	1 1/2	-
ฝักบัว	SH.	1/2	-	-	-
ก๊อกน้ำ	C.	1/2	-	-	-
อ่างล้าง	SINK.	1/2	-	1 1/2	2
ช่องระบายน้ำทิ้งที่พื้น	FD.	-	-	-	2

แบบบ้านสานฝัน ของขวัญปีใหม่ คนไทยมีความสุข

แบบ
บ้านครอบครัวไทยร่วมสมัย 1

สำนักสถาปัตยกรรม
ผู้อำนวยการสำนัก

สถาปัตยกรรม — สถาปนิก / สถาปนิก

สำนักวิศวกรรมโครงสร้างและงานระบบ
ผู้อำนวยการสำนัก

วิศวกรรมโครงสร้าง — วิศวกร / วิศวกร

วิศวกรรมสุขาภิบาล — วิศวกร / วิศวกร

วิศวกรรมไฟฟ้า — วิศวกร / วิศวกร

วิศวกรรมเครื่องกล — วิศวกร / วิศวกร

(นายเปี่ยรศิศักดิ์ จันทรา)
วิศวกรใหญ่

อนุมัติ
(นายมณฑล สุดประเสริฐ)
อธิบดีกรมโยธาธิการและผังเมือง

แสดงแบบ
แบบขยายการติดตั้งท่อ (แผ่นที่ 1)

มาตราส่วน –

วัน/เดือน/ปี 19/10/59

เลขที่แบบ SN–58078

SN-05 | 7

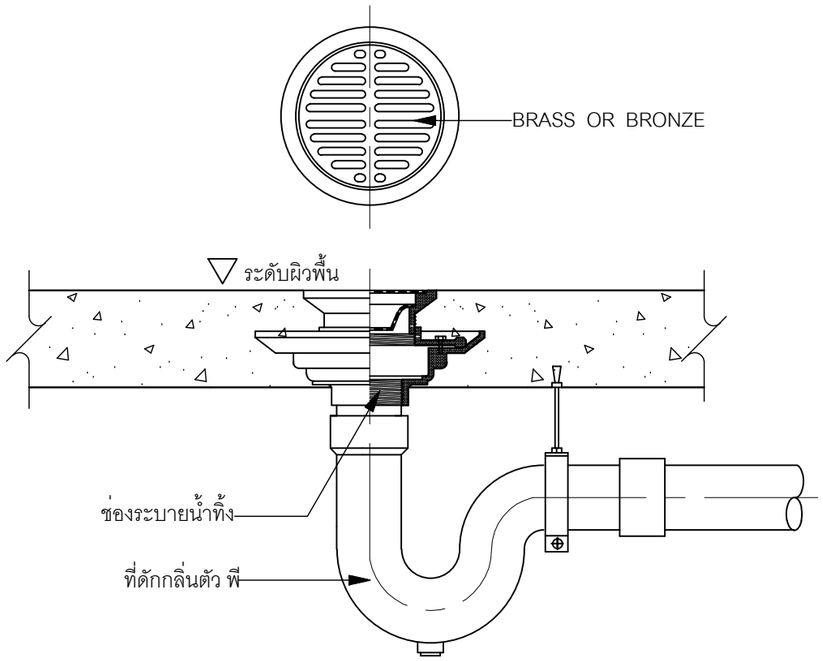

ช่องระบายน้ำทิ้งที่พื้น (FD)

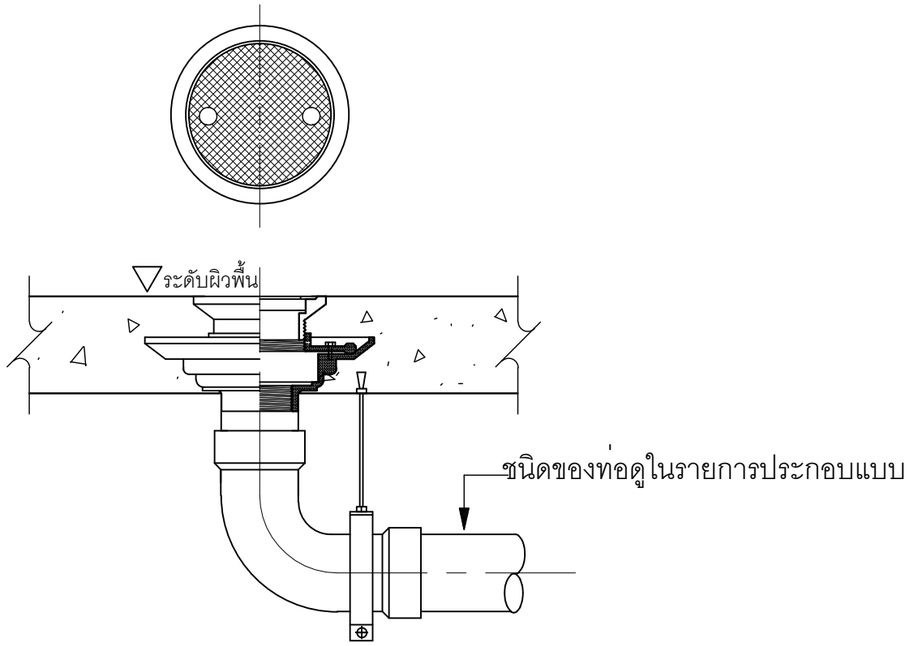

ช่องสำหรับทำความสะอาดท่อที่พื้น (FCO)

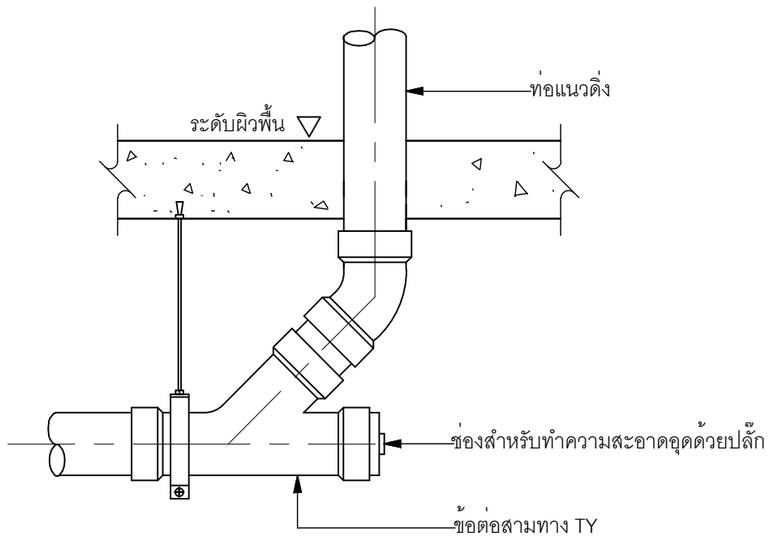

ช่องสำหรับทำความสะอาดท่อใต้พื้น (CO)

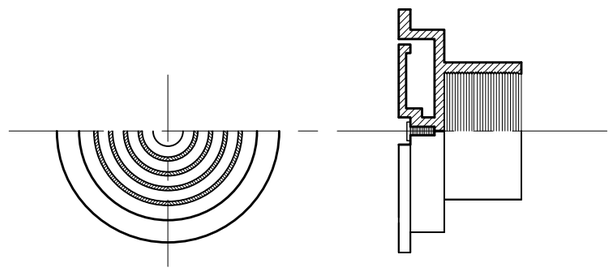

แบบขยายฝาปิดท่อระบายอากาศ (AVC)

แบบบ้านสานฝัน
ของขวัญปีใหม่
คนไทยมีความสุข

แบบ
บ้านครอบครัวไทยร่วมสมัย 1

สำนักสถาปัตยกรรม
ผู้อำนวยการสำนัก

สถาปัตยกรรม
สถาปนิก
สถาปนิก

สำนักวิศวกรรมโครงสร้างและงานระบบ
ผู้อำนวยการสำนัก

วิศวกรรม โครงสร้าง
วิศวกร
วิศวกร

วิศวกรรม สุขาภิบาล
วิศวกร
วิศวกร

วิศวกรรม ไฟฟ้า
วิศวกร
วิศวกร

วิศวกรรม เครื่องกล
วิศวกร
วิศวกร

(นายเกียรติศักดิ์ จันทรา)
วิศวกรใหญ่

อนุมัติ
(นายมณฑล สุดประเสริฐ)
อธิบดีกรมโยธาธิการและผังเมือง

แสดงแบบ
แบบขยายการติดตั้งท่อ (แผ่นที่ 2)

มาตราส่วน –
วัน/เดือน/ปี 19/10/59
เลขที่แบบ SN–58078

SN-06 | 7

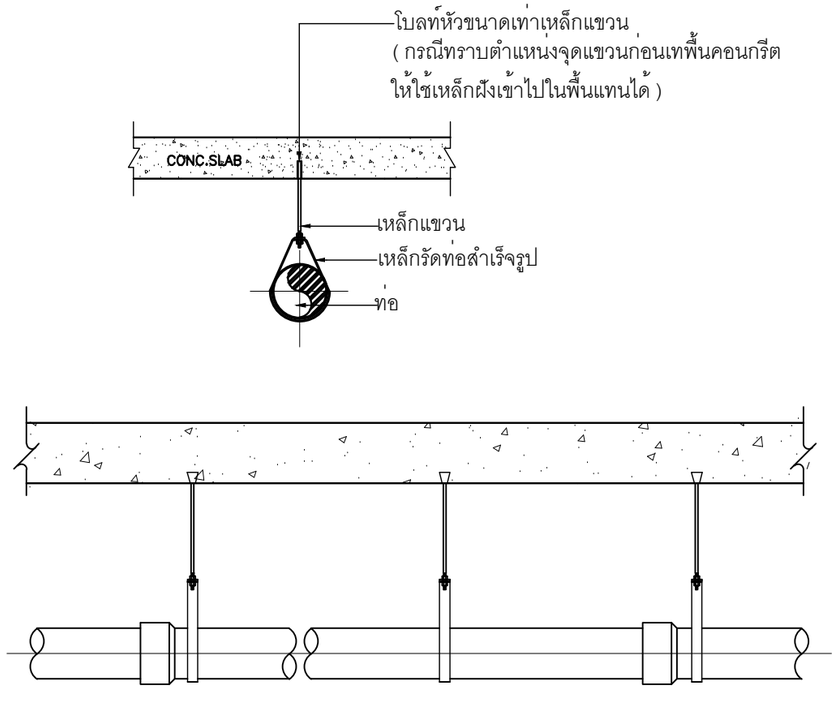

แบบขยายเหล็กแขวนท่อ

ระยะระหว่างที่ยึดท่อที่แขวนท่อหรือที่รองรับท่อต่างๆในแนวตั้งและแนวนอน

ขนาดท่อ มิลลิเมตร (นิ้ว)	ระยะระหว่างจุดยึดแขวนท่อในแนวตั้งและแนวนอน (เมตร)			
	ท่อเหล็กอาบสังกะสีหรือท่อเหล็ก		ท่อพีวีซี	
	แนวตั้ง	แนวนอน	แนวตั้ง	แนวนอน
15 (1/2)	2.4	2.0	1.2	0.9
20 (3/4)	3.0	2.4	1.2	1.0
25 (1)	3.0	2.4	1.2	1.0
32 (1 1/4)	3.0	2.4	1.8	1.2
40 (1 1/2)	3.6	3.0	1.8	1.3
50 (2)	3.6	3.0	1.8	1.5
65 (2 1/2)	4.5	3.0	2.4	1.8
80 (3)	4.5	3.6	2.4	2.0
100 (4)	4.5	4.0	2.4	2.4

ขนาดของเหล็กเส้นที่ใช้แขวนท่อเดินในแนวระดับ

ขนาดของท่อ มิลลิเมตร (นิ้ว)	เส้นผ่านศูนย์กลางของเหล็กเส้น (มม.)
15 - 40 (1/2 - 1 1/2)	9
50 - 80 (2- 3)	12
100 - 150 (4- 6)	15

หมายเหตุ

1) ท่อแต่ละท่อนจะต้องมีที่ยึดหรือแขวนหรือรองรับอย่างน้อยหนึ่งแห่ง

2) ทุกๆชั้นของอาคาร และทุกช่วงข้อต่อ และไม่มากกว่าความยาวท่อแต่ละท่อ

3) ทุกๆระยะ 1.0 เมตร และทุกช่วงข้อต่อ

4) ทุกๆระยะ 1.2 เมตร และทุกช่วงข้อต่อ

กรมโยธาธิการและผังเมือง

แบบบ้านสานฝัน ของขวัญปีใหม่ คนไทยมีความสุข

แบบ
บ้านครอบครัวไทยร่วมสมัย 1

สำนักสถาปัตยกรรม
ผู้อำนวยการสำนัก

สถาปัตยกรรม — สถาปนิก / สถาปนิก

สำนักวิศวกรรมโครงสร้างและงานระบบ
ผู้อำนวยการสำนัก

วิศวกรรมโครงสร้าง — วิศวกร / วิศวกร

วิศวกรรมสุขาภิบาล — วิศวกร / วิศวกร

วิศวกรรมไฟฟ้า — วิศวกร / วิศวกร

วิศวกรรมเครื่องกล — วิศวกร / วิศวกร

(นายเกียรติศักดิ์ จันทรา)
วิศวกรใหญ่

อนุมัติ
(นายมณฑล สุดประเสริฐ)
อธิบดีกรมโยธาธิการและผังเมือง

แสดงแบบ
แบบขยายและตารางระยะการแขวนท่อ

มาตราส่วน –

วัน/เดือน/ปี 19/10/59

เลขที่แบบ SN–58078

SN-07 | 7

แบบบ้านครอบครัวไทยร่วมสมัย 1

สารบัญแบบงานระบบไฟฟ้า

สารบัญแบบ	แสดงแบบ
EE–01	สารบัญแบบงานระบบไฟฟ้า สัญลักษณ์งานระบบไฟฟ้า และรายละเอียดข้อกำหนด
EE–02	รายละเอียดแผงเมนสวิตช์
EE–03	แปลนไฟฟ้าแสงสว่าง ชั้นล่าง
EE–04	แปลนเต้ารับไฟฟ้า ชั้นล่าง

รายละเอียดข้อกำหนด

1. การติดตั้ง ให้เป็นไปตามมาตรฐานการติดตั้งทางไฟฟ้าสำหรับประเทศไทย ของ วสท. ฉบับล่าสุด
2. ข้อกำหนดการเดินสายไฟฟ้า
   2.1 สายวงจรย่อยแสงสว่าง สายแยกจากสวิตช์เข้าดวงโคม สายระหว่างดวงโคม และสายดิน ใช้สาย IEC 01 ขนาด 2.5 ตร.มม. เดินในท่อร้อยสายอโลหะชนิดยูพีวีซี (uPVC)
   2.2 สายวงจรย่อยเต้ารับไฟฟ้า สายระหว่างเต้ารับไฟฟ้า และสายดิน ใช้สาย IEC 01 ขนาด 2.5 ตร.มม. เดินในท่อร้อยสายอโลหะชนิดยูพีวีซี (uPVC)
   2.3 รหัสสีของสายไฟฟ้า
   - สายมีไฟ (L) ใช้สายสีน้ำตาล
   - สายศูนย์ หรือ สายนิวทรัล (N) ใช้สายสีฟ้า
   - สายดิน (G) ใช้สายสีเขียว
3. รายชื่อตัวอย่างผลิตภัณฑ์วัสดุอุปกรณ์ไฟฟ้า
   3.1 แผงเมนสวิตช์ และเซอร์กิตเบรกเกอร์ : ABB, BTICINO, SCHNEIDER, SIEMENS
   3.2 ดวงโคมไฟฟ้า : L&E, PHILIPS, SECO, TEI, X–TRA BRITE, VICTOR, WINLIGHT, METROLIGHT
   3.3 หลอดไฟฟ้า : OSRAM, PHILIPS, TOSHIBA
   3.4 สวิตช์ เต้ารับไฟฟ้า : BTICINO, PANASONIC, SCHNEIDER, SIEMENS
   3.5 ท่อร้อยสายไฟฟ้าโลหะ : มอก.770–2533 อาทิ BLUE EGLE, DIAWA, PANASONIC, UI
   3.6 ท่อร้อยสายไฟฟ้าอโลหะชนิดพีวีซีแข็ง : มอก.216–2524
   3.7 ท่อร้อยสายไฟฟ้าอโลหะชนิดเอชดีพีอี (HDPE) : มอก.982–2533
   3.8 ท่อร้อยสายไฟฟ้าอโลหะชนิดยูพีวีซี (uPVC) : BOSS, CLIPSAL, HACO
   3.9 สายไฟฟ้า : มอก.11–2553 BANGKOK CABLE, DRAKA, PHELPS DODGE, THAI YAZAKI S.SUPER CABLE

สัญลักษณ์งานระบบไฟฟ้า

สัญลักษณ์	รายละเอียด
⌖	ดวงโคมดาวไลน์ (DOWNLIGHT) ขนาด ø100 มม. ขอบสีขาว ติดฝังฝ้าเพดาน หลอดแอลอีดี ขั้วเกลียว (ขั้ว E27) ขนาด 7 วัตต์ ความส่วาง 600 ลูเมน
═	ดวงโคม LED TUBE (T8) แบบเปลือย ติดลอย หลอด 1–10 วัตต์ ความส่วาง 800 ลูเมน
═══	ดวงโคม LED TUBE (T8) แบบเปลือย ติดลอย หลอด 1–20 วัตต์ ความส่วาง 1,600 ลูเมน
•	สวิตช์ทางเดียว 16A 250V 1 สวิตช์ พร้อมฝาครอบ PVC ติดฝังเรียบผนังสูงจากพื้น 1.30 ม.
⊖	เต้ารับไฟฟ้าคู่ มีขาดิน 16A 250V พร้อมฝาครอบ PVC ติดฝังเรียบผนังระดับความสูงตามแบบ
⊜	เต้ารับไฟฟ้าคู่ มีขาดิน 16A 250V พร้อมฝาครอบพลาสติกกันน้ำ ติดฝังเรียบผนังระดับความสูงตามแบบ
WH	กล่องต่อสายสำหรับเครื่องทำน้ำอุ่น ติดฝังเรียบผนังสูงจากพื้น 1.80 เมตร หรือตามความเหมาะสม
8	กริ่ง 2 เสียง ติดผนังต่ำจากเพดานประมาณ 0.20 เมตร
SB	สวิตช์กริ่ง ชนิดกันน้ำ ติดผนังเรียบผนังเสารั้ว สูงจากพื้น 1.50 เมตร หรือตามความเหมาะสม
LP	แผงเมนสวิตช์ ติดผนังสูงจากพื้น 1.80 เมตร ถึงส่วนบนสุด

กรมโยธาธิการและผังเมือง

แบบบ้านสานฝัน
ของขวัญปีใหม่
คนไทยมีความสุข

แบบ
บ้านครอบครัวไทยร่วมสมัย 1

สำนักสถาปัตยกรรม
ผู้อำนวยการสำนัก

สถาปัตยกรรม — สถาปนิก
สถาปนิก

สำนักวิศวกรรมโครงสร้างและงานระบบ
ผู้อำนวยการสำนัก

วิศวกรรม — วิศวกร
โครงสร้าง — วิศวกร

วิศวกรรม — วิศวกร
สุขาภิบาล — วิศวกร

วิศวกรรม — วิศวกร
ไฟฟ้า — วิศวกร

วิศวกรรม — วิศวกร
เครื่องกล — วิศวกร

(นายเกียรติศักดิ์ จันทรา)
วิศวกรใหญ่

อนุมัติ
(นายมณฑล สุดประเสริฐ)
อธิบดีกรมโยธาธิการและผังเมือง

แสดงแบบ
สารบัญแบบงานระบบไฟฟ้า
สัญลักษณ์งานระบบไฟฟ้า
และรายละเอียดข้อกำหนด

มาตราส่วน	–
วัน/เดือน/ปี	19/10/59
เลขที่แบบ	EE 58077

EE–01 | 4

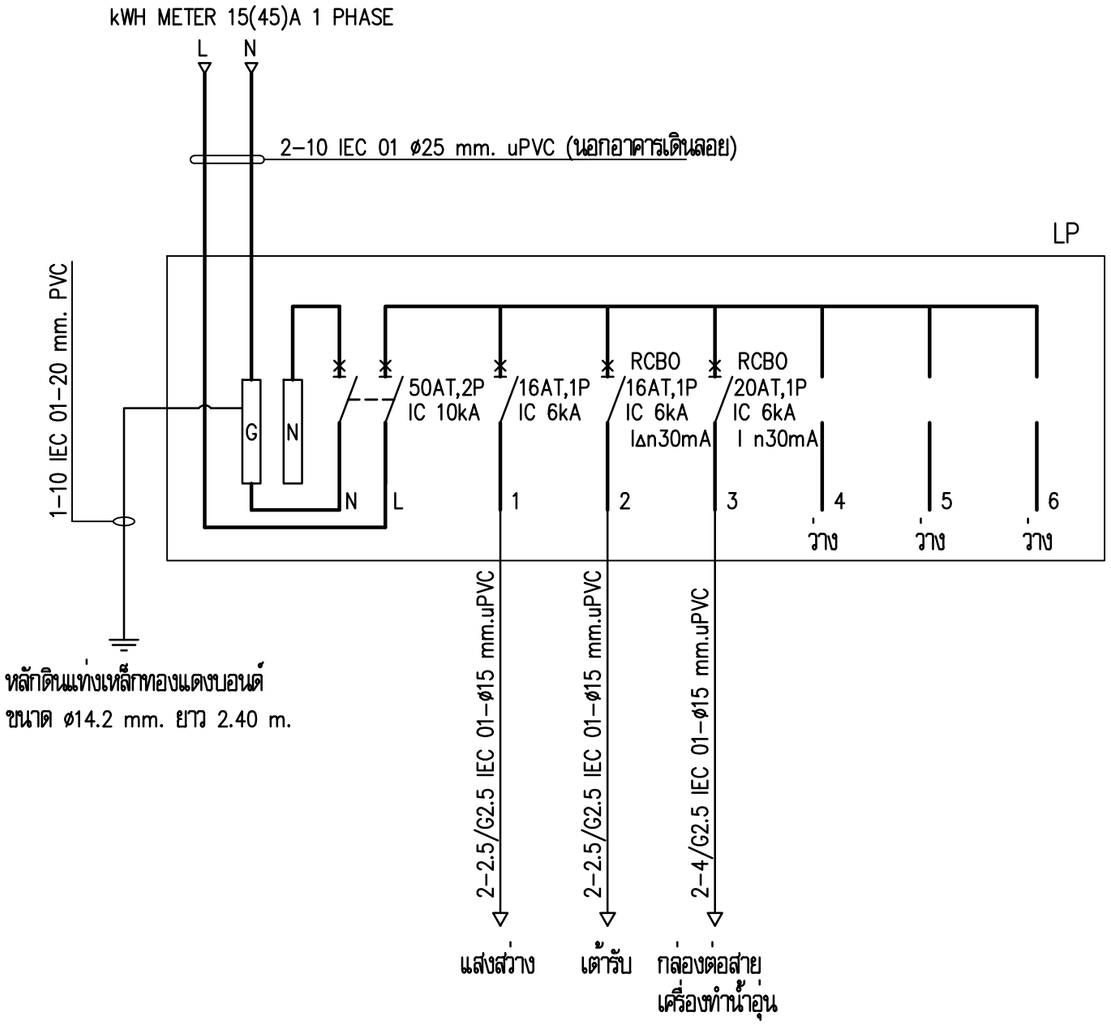

รายละเอียดแผงเมนสวิตช์

หมายเหตุ

1. RCBO หมายถึง เซอร์กิตเบรกเกอร์ชนิดมีเครื่องตัดไฟรั่วในตัว

แบบบ้านสานฝัน
ของขวัญปีใหม่
คนไทยมีความสุข

แบบ
บ้านครอบครัวไทยร่วมสมัย 1

สำนักสถาปัตยกรรม
ผู้อำนวยการสำนัก

สถาปัตยกรรม	สถาปนิก
	สถาปนิก
สำนักวิศวกรรมโครงสร้างและงานระบบ	ผู้อำนวยการสำนัก
วิศวกรรม โครงสร้าง	วิศวกร
	วิศวกร
วิศวกรรม สุขาภิบาล	วิศวกร
	วิศวกร
วิศวกรรม ไฟฟ้า	วิศวกร
	วิศวกร
วิศวกรรม เครื่องกล	วิศวกร
	วิศวกร

(นายเกียรติศักดิ์ จันทรา)
วิศวกรใหญ่

อนุมัติ
(นายมณฑล สุดประเสริฐ)
อธิบดีกรมโยธาธิการและผังเมือง

แสดงแบบ
รายละเอียดแผงเมนสวิตช์

มาตราส่วน	–
วัน/เดือน/ปี	19/10/59
เลขที่แบบ	EE 58077

EE-02 | 4

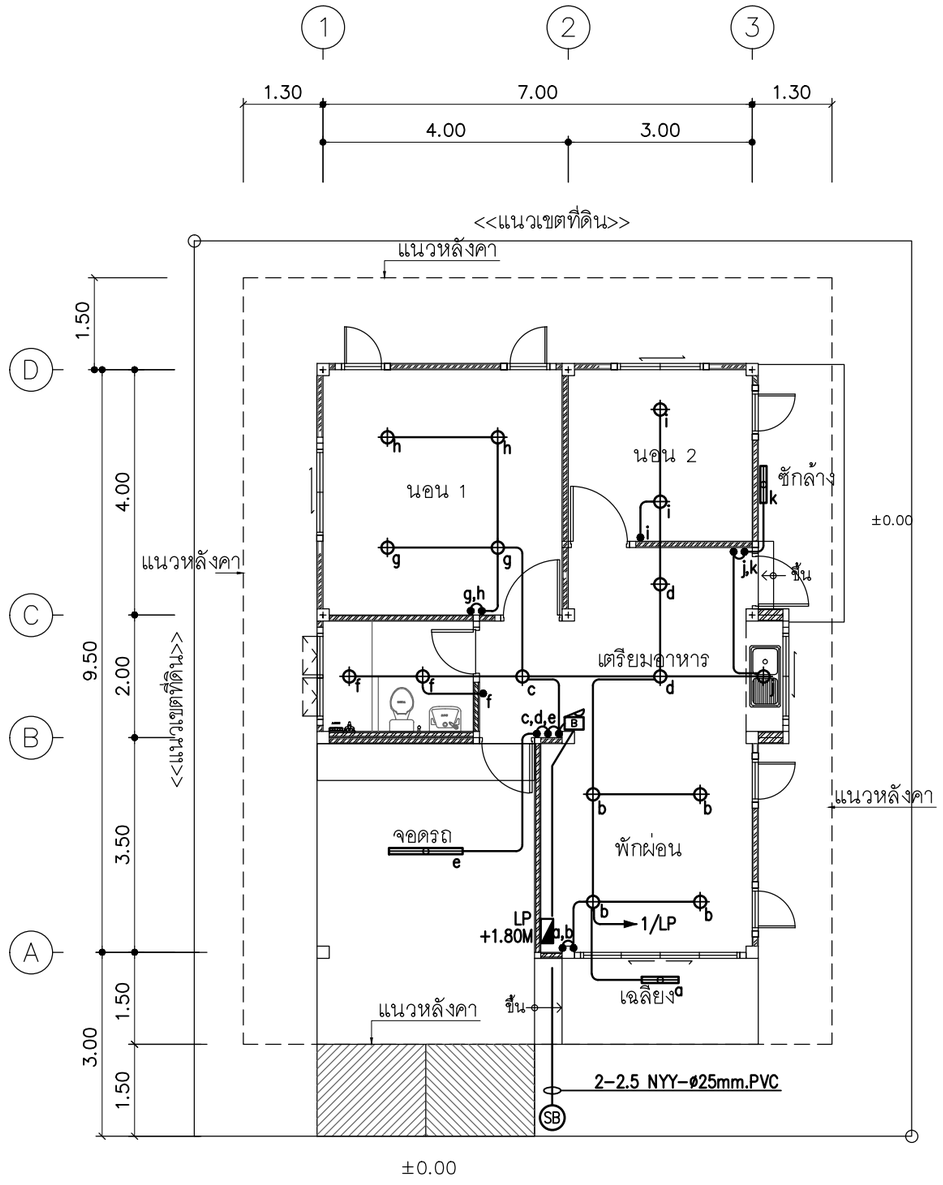

แปลนไฟฟ้าแสงส่วาง ชั้นล่าง 1 : 100

แบบบ้านสานฝัน
ของขวัญปีใหม่
คนไทยมีความสุข

แบบ
บ้านครอบครัวไทยร่วมสมัย 1

สำนักสถาปัตยกรรม	ผู้อำนวยการสำนัก
สถาปัตยกรรม	สถาปนิก
	สถาปนิก
สำนักวิศวกรรมโครงสร้างและงานระบบ	ผู้อำนวยการสำนัก
วิศวกรรม	วิศวกร
โครงสร้าง	วิศวกร
วิศวกรรม	วิศวกร
สุขาภิบาล	วิศวกร
วิศวกรรม	วิศวกร
ไฟฟ้า	วิศวกร
วิศวกรรม	วิศวกร
เครื่องกล	วิศวกร

(นายเทียรติศักดิ์ จันทรา)
วิศวกรใหญ่

อนุมัติ

(นายมณฑล สุดประเสริฐ)
อธิบดีกรมโยธาธิการและผังเมือง

แสดงแบบ

แปลนไฟฟ้าแสงส่วาง ชั้นล่าง

มาตราส่วน	–
วัน/เดือน/ปี	19/10/59
เลขที่แบบ	EE 58077

EE-03 | 4

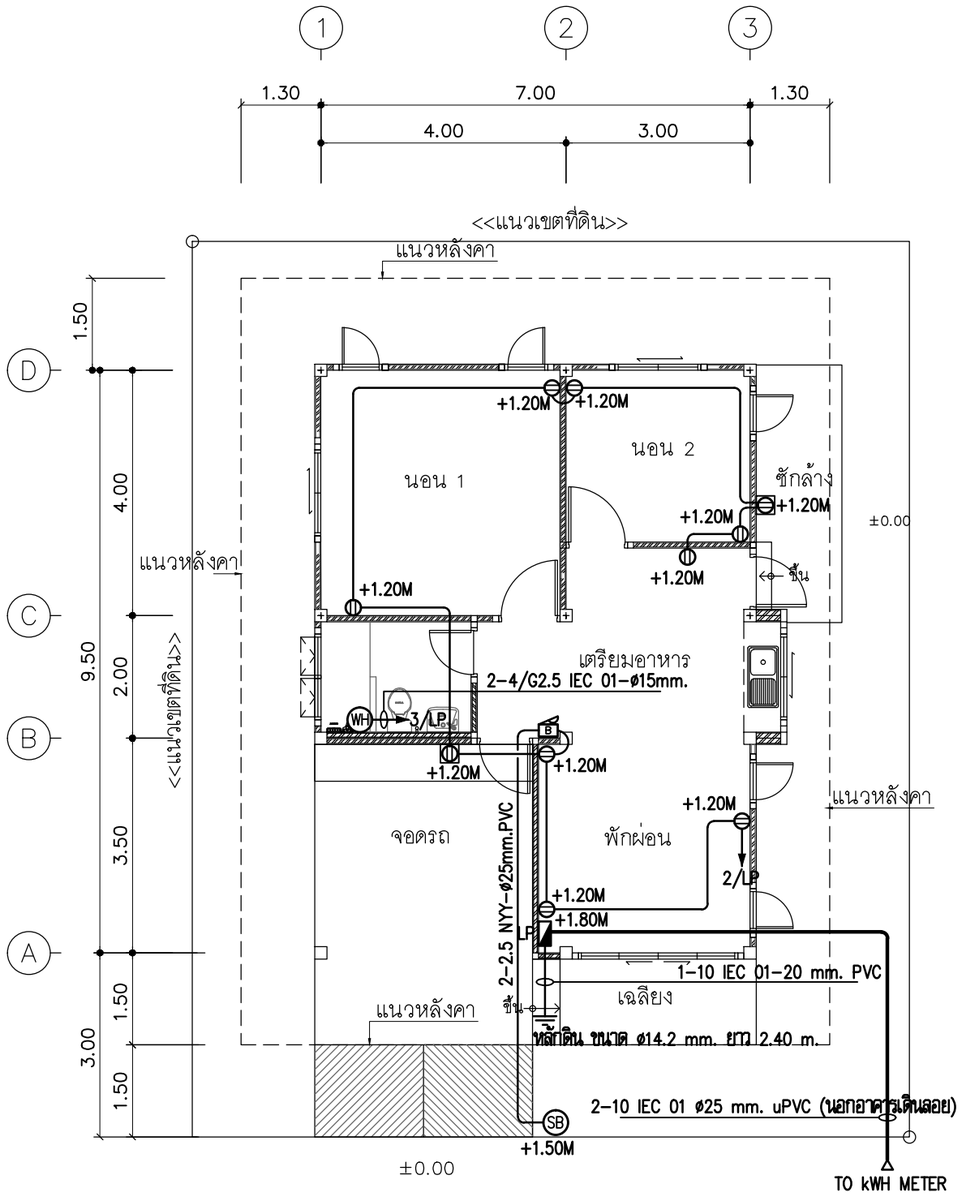

หมายเหตุ

1. กรณีต้องการติดตั้งสายโทรศัพท์ภายใน ให้ใช้สายโทรศัพท์ภายในชนิด TIEV 4C-0.65mm เดินในท่อร้อยสาย uPVC
2. กรณีต้องการติดตั้งสายอากาศทีวีและจานดาวเทียม ให้ใช้สายชนิด RG 6 เดินในท่อร้อยสาย uPVC
3. กรณีต้องการติดตั้งเครื่องปรับอากาศ ให้ใช้สายไฟฟ้าดังนี้ดังนี้

ขนาด (BTU/hr.)	เซอร์กิตเบรกเกอร์วงจรย่อย	สายไฟฟ้า
- ไม่เกิน 12,000	16AT,1P IC 6kA	2-2.5/G2.5 IEC 01-15 mm.uPVC
- ไม่เกิน 18,000	20AT,1P IC 6kA	2-2.5/G2.5 IEC 01-15 mm.uPVC

แปลนเต้ารับไฟฟ้า ชั้นล่าง 1 : 100

แบบบ้านสานฝัน
ของขวัญปีใหม่
คนไทยมีความสุข

แบบ
บ้านครอบครัวไทยร่วมสมัย 1

สำนักสถาปัตยกรรม
ผู้อำนวยการสำนัก

สถาปัตยกรรม — สถาปนิก — สถาปนิก

สำนักวิศวกรรมโครงสร้างและงานระบบ
ผู้อำนวยการสำนัก

วิศวกรรมโครงสร้าง — วิศวกร — วิศวกร

วิศวกรรมสุขาภิบาล — วิศวกร — วิศวกร

วิศวกรรมไฟฟ้า — วิศวกร — วิศวกร

วิศวกรรมเครื่องกล — วิศวกร — วิศวกร

(นายเกียรติศักดิ์ จันทรา)
วิศวกรใหญ่

อนุมัติ
(นายมณฑล สุดประเสริฐ)
อธิบดีกรมโยธาธิการและผังเมือง

แสดงแบบ
แปลนเต้ารับไฟฟ้า ชั้นล่าง

มาตราส่วน 1 : 100

วัน/เดือน/ปี 19/10/59

เลขที่แบบ EE 58077

EE-04 | 4

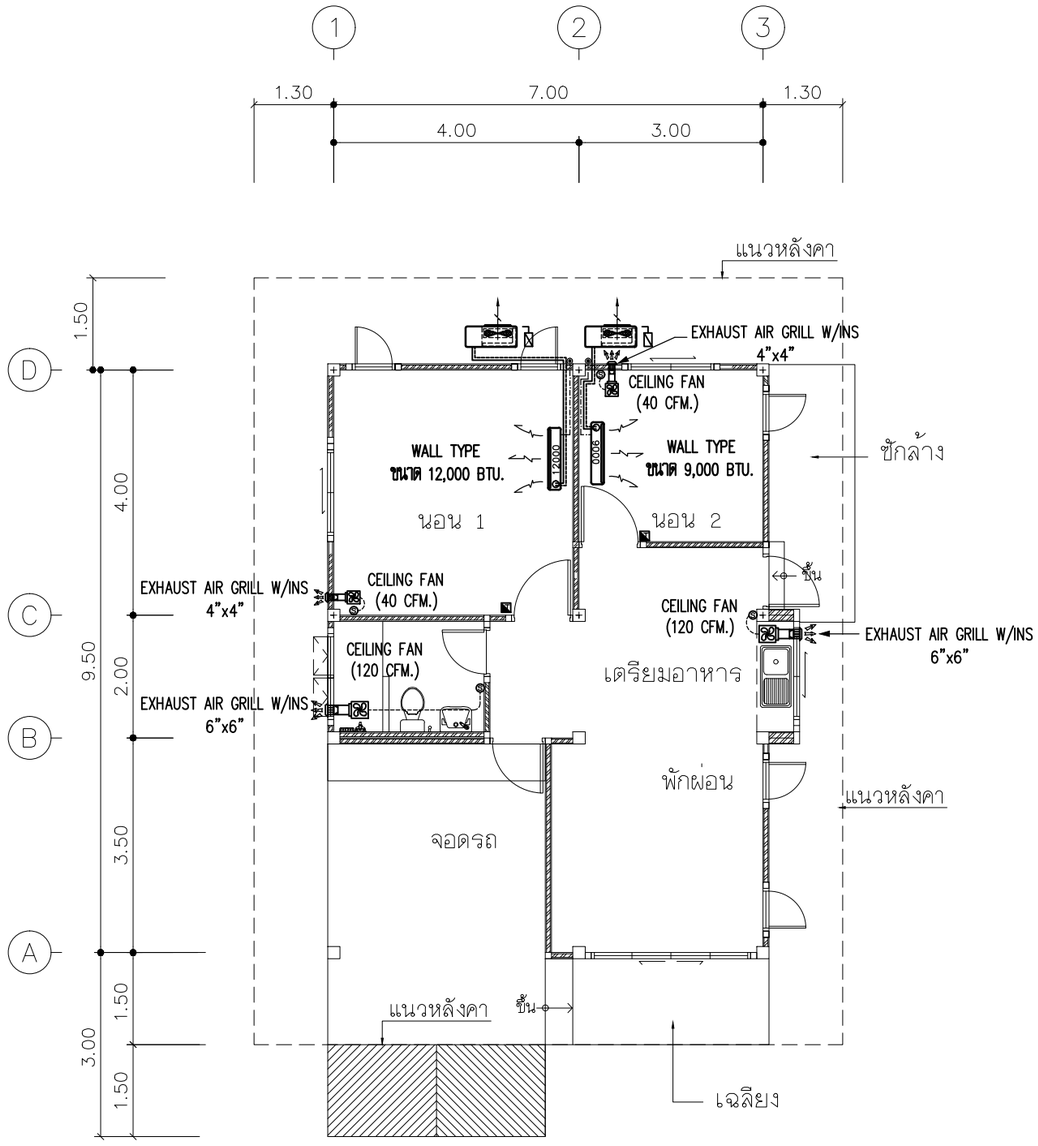

ตำแหน่งติดตั้งเครื่องปรับอากาศและพัดลมระบายอากาศที่แนะนำ ชั้นที่ 1

มาตราส่วน 1 : 100

กระทรวงมหาดไทย

แบบบ้านสานฝัน
ของขวัญปีใหม่
คนไทยมีความสุข

แบบ
บ้านครอบครัวไทยร่วมสมัย 1

สำนักสถาปัตยกรรม
ผู้อำนวยการสำนัก

สถาปัตยกรรม — สถาปนิก
สถาปนิก

สำนักวิศวกรรมโครงสร้างและงานระบบ
ผู้อำนวยการสำนัก

วิศวกรรม — วิศวกร
โครงสร้าง — วิศวกร

วิศวกรรม — วิศวกร
สุขาภิบาล — วิศวกร

วิศวกรรม — วิศวกร
ไฟฟ้า — วิศวกร

วิศวกรรม — วิศวกร
เครื่องกล — วิศวกร

(นายเกียรติศักดิ์ จันทรา)
วิศวกรใหญ่

อนุมัติ
(นายมณฑล สุดประเสริฐ)
อธิบดีกรมโยธาธิการและผังเมือง

แสดงแบบ
ตำแหน่งติดตั้งเครื่องปรับอากาศ
และพัดลมระบายอากาศที่แนะนำ
ชั้นที่ 1

มาตราส่วน	1:100
วัน/เดือน/ปี	19/10/59
เลขที่แบบ	M 58108

M–01	1

รายการประมาณราคาค่าก่อสร้าง บ้านครอบครัวไทยร่วมสมัย แบบที่ 1 (ฐานรากแผ่ ไม่มีระบบปรับอากาศ)

สถานที่ก่อสร้าง ทั่วไป | แบบเลขที่ S58112(S01-S06), AR 58001, SN-58078, EE-58077 | รายการเลขที่ - | แบบ ปร.4

กองมาตรฐานราคากลาง กรมโยธาธิการและผังเมือง | ประมาณราคาเมื่อวันที่

ประมาณการโดย | หน่วย : บาท

ลำดับที่	รายการ	จำนวน	หน่วย	ราคาวัสดุ		ค่าแรงงาน		รวมค่าวัสดุและค่าแรงงาน	หมายเหตุ
				ราคาหน่วยละ	จำนวนเงิน	ราคาหน่วยละ	จำนวนเงิน		
	<u>สรุปงาน</u>								
1	**หมวดงานโครงสร้าง**		รวม						
2	**หมวดงานสถาปัตยกรรม**		รวม						
3	**หมวดงานระบบสุขาภิบาล**		รวม						
4	**หมวดงานระบบไฟฟ้า**		รวม						
5	**หมวดงานอื่นๆ** (ถ้ามี) เพื่อให้ครบถ้วนตามรูปแบบและรายการ								
	รวมค่าวัสดุและค่าแรงงานเป็นเงินประมาณ								

รายการประมาณราคาค่าก่อสร้าง บ้านครอบครัวไทยร่วมสมัย แบบที่ 1 (ฐานรากแผ่ ไม่มีระบบปรับอากาศ)

สถานที่ก่อสร้าง ทั่วไป | แบบเลขที่ S58112(S01-S06), AR 58001, SN-58078, EE-58077 | รายการเลขที่ - | แบบ ปร.4

กองมาตรฐานราคากลาง กรมโยธาธิการและผังเมือง | ประมาณราคาเมื่อวันที่

ประมาณการโดย | หน่วย : บาท

ลำดับที่	รายการ	จำนวน	หน่วย	ราคาวัสดุ		ค่าแรงงาน		รวมค่าวัสดุและค่าแรงงาน	หมายเหตุ
				ราคาหน่วยละ	จำนวนเงิน	ราคาหน่วยละ	จำนวนเงิน		
1	**หมวดงานโครงสร้าง**								
	- ขุดดิน	27	ลบ.ม.						
	- ทรายรองพื้นอัดแน่น	5	ลบ.ม.						
	- คอนกรีตหยาบ	1	ลบ.ม.						
	- คอนกรีตโครงสร้าง 1:2:4	23	ลบ.ม.						
	- แบบหล่อคอนกรีต	185	ตร.ม.						
	- ค่าแรงแบบหล่อคอนกรีต	231	ตร.ม.						
	- ค้ำยันแบบหล่อคอนกรีต	56	ลบ.ฟ.						
	- เสาค้ำ	24	ต้น						
	- ตะปู	58	กก.						
	- เหล็กเสริม SR 24 Ø 6 มม.	255	กก.						
	- เหล็กเสริม SR 24 Ø 9 มม.	1,026	กก.						
	- เหล็กเสริม SD 40 Ø 12 มม.	582	กก.						
	- เหล็กเสริม SD 40 Ø 16 มม.	655	กก.						
	- ลวดผูกเหล็ก	76	กก.						
	- พื้นคอนกรีตสำเร็จรูปท้องเรียบ หนา 5 ซม.	46	ตร.ม.						
	- เทคอนกรีตทับหน้าหนา 5 ซม. Wire Mesh Ø 4 มม. @ 0.20 ม.	46	ตร.ม.						

รายการประมาณราคาค่าก่อสร้าง บ้านครอบครัวไทยร่วมสมัย แบบที่ 1 (ฐานรากแผ่ ไม่มีระบบปรับอากาศ)

สถานที่ก่อสร้าง ทั่วไป | แบบเลขที่ S58112(S01-S06), AR 58001, SN-58078, EE-58077 | รายการเลขที่ - | แบบ ปร.4

กองมาตรฐานราคากลาง กรมโยธาธิการและผังเมือง | ประมาณราคาเมื่อวันที่

ประมาณการโดย | หน่วย : บาท

ลำดับที่	รายการ	จำนวน	หน่วย	ราคาวัสดุ		ค่าแรงงาน		รวมค่าวัสดุและค่าแรงงาน	หมายเหตุ
				ราคาหน่วยละ	จำนวนเงิน	ราคาหน่วยละ	จำนวนเงิน		
	งานเหล็กรูปพรรณ								
	- ⊏ 150 x 75 x 25 x 3.2 มม.	323	กก.						
	- ⊏ 100 x 50 x 20 x 3.2 มม.	550	กก.						
	- PL. หนา 6 mm.	8	กก.						
	- ทาสีกันสนิม	76	ตร.ม.						
	รวมข้อ 1 หมวดงานโครงสร้าง								

รายการประมาณราคาค่าก่อสร้าง บ้านครอบครัวไทยร่วมสมัย แบบที่ 1 (ฐานรากแผ่ ไม่มีระบบปรับอากาศ)

สถานที่ก่อสร้าง ทั่วไป | แบบเลขที่ S58112(S01-S06), AR 58001, SN-58078, EE-58077 | รายการเลขที่ - | แบบ ปร.4

กองมาตรฐานราคากลาง กรมโยธาธิการและผังเมือง | ประมาณราคาเมื่อวันที่

ประมาณการโดย | หน่วย : บาท

ลำดับที่	รายการ	จำนวน	หน่วย	ราคาวัสดุ		ค่าแรงงาน		รวมค่าวัสดุและค่าแรงงาน	หมายเหตุ
				ราคาหน่วยละ	จำนวนเงิน	ราคาหน่วยละ	จำนวนเงิน		
2	**หมวดงานสถาปัตยกรรม**								
	2.1 งานหลังคา		รวม						
	2.2 งานฝ้าเพดาน		รวม						
	2.3 งานตกแต่งพื้น		รวม						
	2.4 งานผนังและผิวผนัง		รวม						
	2.5 งานประตู-หน้าต่าง		รวม						
	2.6 งานเครื่องสุขภัณฑ์และอุปกรณ์		รวม						
	2.7 งานตกแต่งบันได และราวกันตก		รวม						
	2.8 งานทาสี		รวม						
	รวมข้อ 2 หมวดงานสถาปัตยกรรม								

รายการประมาณราคาค่าก่อสร้าง บ้านครอบครัวไทยร่วมสมัย แบบที่ 1 (ฐานรากแผ่ ไม่มีระบบปรับอากาศ)

สถานที่ก่อสร้าง ทั่วไป | แบบเลขที่ S58112(S01-S06), AR 58001, SN-58078, EE-58077 | รายการเลขที่ - | แบบ ปร.4

กองมาตรฐานราคากลาง กรมโยธาธิการและผังเมือง | ประมาณราคาเมื่อวันที่

ประมาณการโดย | หน่วย : บาท

ลำดับที่	รายการ	จำนวน	หน่วย	ราคาวัสดุ		ค่าแรงงาน		รวมค่าวัสดุและค่าแรงงาน	หมายเหตุ
				ราคาหน่วยละ	จำนวนเงิน	ราคาหน่วยละ	จำนวนเงิน		
	2.1 งานหลังคา								
	- หลังคาเหล็กรีดลอน หนา 0.4 มม. พร้อมติดตั้ง PE.FOAM หนารวม 6 มม.	115	ตร.ม.						
	- ครอบหลังคา FLASHING	43	เมตร						
	- เชิงชายไฟเบอร์ซีเมนต์ ขนาด 8" หนา 12 มม.	43	เมตร						
	รวมข้อ 2.1 งานหลังคา								

รายการประมาณราคาค่าก่อสร้าง บ้านครอบครัวไทยร่วมสมัย แบบที่ 1 (ฐานรากแผ่ ไม่มีระบบปรับอากาศ)

สถานที่ก่อสร้าง ทั่วไป | แบบเลขที่ S58112(S01-S06), AR 58001, SN-58078, EE-58077 | รายการเลขที่ - | แบบ ปร.4

กองมาตรฐานราคากลาง กรมโยธาธิการและผังเมือง | ประมาณราคาเมื่อวันที่

ประมาณการโดย | หน่วย : บาท

ลำดับที่	รายการ	จำนวน	หน่วย	ราคาวัสดุ		ค่าแรงงาน		รวมค่าวัสดุและค่าแรงงาน	หมายเหตุ
				ราคาหน่วยละ	จำนวนเงิน	ราคาหน่วยละ	จำนวนเงิน		
	2.2 งานฝ้าเพดาน								
ฝ1	- ฝ้าเพดานแผ่นยิบซั่ม หนา 9 มม. รอยต่อฉาบเรียบ	48	ตร.ม.						
	โครงเคร่าเหล็กชุบสังกะสี @ 0.60 x 1.00 ม.								
ฝ2	- ฝ้าเพดานแผ่นยิบซั่มชนิดทนชื้น หนา 9 มม.	5	ตร.ม.						
	โครงเคร่าอลูมิเนียมอบสี ที่-บาร์ @ 0.60 x 1.20 ม.#								
ฝ3	- ฝ้าเพดานแผ่นไฟเบอร์ซีเมนต์ หนา 4 มม. ตีชนชิด	19	ตร.ม.						
	โครงเคร่าเหล็กชุบสังกะสี @ 0.60 x 1.20 ม.								
ฝ4	- ฝ้าเพดานแผ่นไฟเบอร์ซีเมนต์ หนา 4 มม. มีช่องระบายอากาศ ตีชนชิด	54	ตร.ม.						
	โครงเคร่าเหล็กชุบสังกะสี @ 0.60 x 1.20 ม.								
ฝ5	- ฝ้าเพดานผิวฉาบปูนเรียบ	6	ตร.ม.						
	- แผ่นฉนวนกันความร้อนหุ้มอลูมินียมฟอย์ลรอบด้าน หนา 6"	132	ตร.ม.						
	- มอบฝ้าไฟเบอร์ซีเมนต์ หนา 8 มม. กว้าง 3"	95	เมตร						
	รวมข้อ 2.2 งานฝ้าเพดาน								

ลำดับที่	รายการ	จำนวน	หน่วย	ราคาวัสดุ		ค่าแรงงาน		รวมค่าวัสดุและค่าแรงงาน	หมายเหตุ
				ราคาหน่วยละ	จำนวนเงิน	ราคาหน่วยละ	จำนวนเงิน		
	2.3 งานตกแต่งพื้น								
w1	- พื้นผิวปูกระเบื้องเซรามิค ขนาด 12"x 12"	21	ตร.ม.						
w2	- พื้นเทปูนทรายผิวขัดเรียบ ปูปาร์เก้ไม้เนื้อแข็ง ขนาด 1"x 4"x 12" ตีเข้าลิ้น	28	ตร.ม.						
	- ค่าแรงขัดพื้นไม้	28	ตร.ม.						
w3	- พื้นผิวปูกระเบื้องเซรามิค ขนาด 8"x 8"	20	ตร.ม.						
w4	- พื้นทำผิวขัดเรียบ	14	ตร.ม.						
w5	- พื้นเทปูนทรายผิวขัดมันเรียบผสมกันซึม ทำระบบกันซึมชนิดทา	5	ตร.ม.						
	- บัวเชิงผนังไฟเบอร์ซีเมนต์ หนา 12 มม. กว้าง 4"	47	เมตร						
	รวมข้อ 2.3 งานตกแต่งพื้น								
	2.4 งานผนังและผิวผนัง								
	- ผนังก่ออิฐมอญ หนาครึ่งแผ่น	137	ตร.ม.						
	- ผนังก่ออิฐมอญ หนาเต็มแผ่น	13	ตร.ม.						
	- เสาเอ็นและคานทับหลัง สำหรับผนังก่ออิฐครึ่งแผ่น	96	เมตร						
	- เสาเอ็นและคานทับหลัง สำหรับผนังก่ออิฐเต็มแผ่น	9	เมตร						
	- ผนังผิวฉาบปูนเรียบ	294	ตร.ม.						
	- ฉาบปูนเรียบโครงสร้าง	3	ตร.ม.						
	- ผนังผิวบุกระเบื้องเซรามิค ขนาด 8"x 8"	30	ตร.ม.						
	รวมข้อ 2.4 งานผนังและผิวผนัง								

ลำดับที่	รายการ	จำนวน	หน่วย	ราคาวัสดุ		ค่าแรงงาน		รวมค่าวัสดุและค่าแรงงาน	หมายเหตุ
				ราคาหน่วยละ	จำนวนเงิน	ราคาหน่วยละ	จำนวนเงิน		
	2.5 งานประตู-หน้าต่าง								
	- ป1 ประตูอลูมิเนียมสีขาวบานเลื่อนคู่พร้อมช่องแสงด้านข้าง ขนาด 2.60 x 2.05 ม.	1	ชุด						
	- ป2 ประตูบานเปิดเดี่ยว วงกบไม้ บาน HDF ขนาด 0.80 x 2.00 ม.	4	ชุด						
	- ป3 ประตูบานเปิดเดี่ยว วงกบไม้ บาน พีวีซี ขนาด 0.70 x 2.00 ม.	1	ชุด						
	- น1 หน้าต่างอลูมิเนียมสีขาวบานเลื่อนคู่ ขนาด 1.40 x 1.20 ม.	3	ชุด						
	- น2 หน้าต่างอลูมิเนียมสีขาวบานกระทุ้งคู่ ขนาด 1.40 x 0.50 ม.	5	ชุด						
	- น3 หน้าต่างอลูมิเนียมสีขาวบานกระทุ้งคู่ ขนาด 1.40 x 0.50 ม.	1	ชุด						
	หมายเหตุ : ราคานี้ไม่รวมมุ้งลวดและลูกกรงเหล็กดัด								
	รวมข้อ 2.5 งานประตู-หน้าต่าง								

ลำดับที่	รายการ	จำนวน	หน่วย	ราคาวัสดุ		ค่าแรงงาน		รวมค่าวัสดุและค่าแรงงาน	หมายเหตุ
				ราคาหน่วยละ	จำนวนเงิน	ราคาหน่วยละ	จำนวนเงิน		
	2.6 งานเครื่องสุขภัณฑ์และอุปกรณ์ (เคลือบขาว)								
	- ส้วมนั่งราบชักโครก แบบมีถังพักน้ำ	1	ชุด						
	- อ่างล้างหน้าแบบแขวนผนัง พร้อมอุปกรณ์ครบชุด	1	ชุด						
	- กระจกเงาอย่างดี หนา 5 มม.	1	ตร.ฟ.						
	- ที่ใส่กระดาษชำระ ชนิดกระเบื้องเซรามิค	1	ชุด						
	- ที่ใส่สบู่ ชนิดกระเบื้องเซรามิค	1	ชุด						
	- ราวแขวนผ้า ขนาดยาว 0.60 ม. ขากระเบื้องเซรามิค	1	ชุด						
	- ฝักบัวอาบน้ำสายอ่อน พร้อมวาล์วและอุปกรณ์	1	ชุด						
	- ฝักบัวชำระ พร้อมสายและอุปกรณ์ (ไม่รวมวาล์ว)	1	ชุด						
	- ก๊อกน้ำล้างพื้น	1	ชุด						
	- ฝาตะแกรงน้ำทิ้งที่พื้นชนิดดักกลิ่น ท่อขนาด Ø 2"	2	ชุด						
	- เคาน์เตอร์ ค.ส.ล. ขนาด กว้าง 0.60 ม. ผิวกรุหินแกรนิต	2	เมตร						
	- Stop Valve	1	ชุด						
	รวมข้อ 2.6 งานเครื่องสุขภัณฑ์และอุปกรณ์								

ลำดับที่	รายการ	จำนวน	หน่วย	ราคาวัสดุ		ค่าแรงงาน		รวมค่าวัสดุและค่าแรงงาน	หมายเหตุ
				ราคาหน่วยละ	จำนวนเงิน	ราคาหน่วยละ	จำนวนเงิน		
	2.7 งานตกแต่งบันได และราวกันตก								
	- ขั้นบันได ผิวปูกระเบื้องเซรามิค ขนาด 8"x 8"	4.10	เมตร						
	- จมูกบันไดกระเบื้องเซรามิค	4	เมตร						
	รวมข้อ 2.7 งานตกแต่งบันได และราวกันตก								
	2.9 งานทาสี								
	- สีอะคีลิค 100% ชนิดทาภายนอก เกรดที่ 2	222	ตร.ม.						
	- สีอะคีลิค 100% ชนิดทาภายใน เกรดที่ 2	207	ตร.ม.						
	- โพรียูรีเทน	28	ตร.ม.						
	รวมข้อ 2.9 งานทาสี								

ลำดับที่	รายการ	จำนวน	หน่วย	ราคาวัสดุ		ค่าแรงงาน		รวมค่าวัสดุและค่าแรงงาน	หมายเหตุ
				ราคาหน่วยละ	จำนวนเงิน	ราคาหน่วยละ	จำนวนเงิน		
3	**หมวดงานระบบสุขาภิบาล**								
	3.1 งานระบบท่อโสโครก ท่อน้ำทิ้ง ท่ออากาศ ท่อ PVC 8.5		รวม						
	3.2 งานระบบท่อประปา ท่อ PVC 13.5		รวม						
	3.3 งานระบบสุขาภิบาลภายนอกอาคาร		รวม						
	รวมงาน 3 หมวดงานระบบสุขาภิบาล								

ลำดับที่	รายการ	จำนวน	หน่วย	ราคาวัสดุ		ค่าแรงงาน		รวมค่าวัสดุและค่าแรงงาน	หมายเหตุ
				ราคาหน่วยละ	จำนวนเงิน	ราคาหน่วยละ	จำนวนเงิน		
	3.1. งานระบบท่อโสโครก ท่อน้ำทิ้ง ท่ออากาศ								
	3.1.1 ท่อ PVC Class 8.5								
	- ขนาด Ø 1½"	4	เมตร						
	- ขนาด Ø 2"	8	เมตร						
	- ขนาด Ø 2½"	4	เมตร						
	- ขนาด Ø 4"	8	เมตร						
	3.1.2 ข้อต่อ ข้องอต่างๆ		รวม						
	3.1.3 อุปกรณ์ยึดและรองรับท่อ		รวม						
	3.1.4 ทดสอบ ทำความสะอาด ทาสี ทำสัญลักษณ์ท่อ		รวม						
	3.1.5 FCO								
	- ขนาด Ø 2½"	1	ชุด						
	- ขนาด Ø 4"	1	ชุด						
	3.1.6 FD ขนาด Ø 2"	2	ชุด						
	3.1.7 P-TRAP Ø 2"	2	ชุด						
	3.1.8 AVC. Ø 2"	1	ชุด						
	3.1.9 ข้อต่ออ่อน								
	- ขนาด Ø 2"	4	ชุด						

รายการประมาณราคาค่าก่อสร้าง บ้านครอบครัวไทยร่วมสมัย แบบที่ 1 (ฐานรากแผ่ ไม่มีระบบปรับอากาศ)

สถานที่ก่อสร้าง ทั่วไป แบบเลขที่ S58112(S01-S06), AR 58001, SN-58078, EE-58077 รายการเลขที่ - แบบ ปร.4

กองมาตรฐานราคากลาง กรมโยธาธิการและผังเมือง ประมาณราคาเมื่อวันที่

ประมาณการโดย หน่วย : บาท

ลำดับที่	รายการ	จำนวน	หน่วย	ราคาวัสดุ		ค่าแรงงาน		รวมค่าวัสดุและค่าแรงงาน	หมายเหตุ
				ราคาหน่วยละ	จำนวนเงิน	ราคาหน่วยละ	จำนวนเงิน		
	- ขนาด Ø 4"	2	ชุด						
	รวมข้อ 3.1. งานระบบท่อโสโครก ท่อน้ำทิ้ง ท่ออากาศ								
	3.2 งานระบบท่อประปา								
	3.2.1 ท่อ PVC Class 13.5								
	- ขนาด Ø 1/2"	4	เมตร						
	- ขนาด Ø 3/4"	40	เมตร						
	3.2.2 ข้อต่อ ข้องอต่างๆ		รวม						
	3.2.3 อุปกรณ์ยึดและรองรับท่อ		รวม						
	3.2.4 ทดสอบ ทำความสะอาด ทาสี ทำสัญลักษณ์ท่อ		รวม						
	3.2.5 ก๊อกน้ำ ขนาด Ø 1/2"	2	ชุด						
	3.5.6 STOP VALVE ขนาด Ø 1/2"	4	ชุด						
	3.5.7 ประตูน้ำ ขนาด Ø 3/4"	1	เครื่อง						
	3.5.8 ค่าติดตั้งมาตรวัดน้ำ ขนาด Ø 1/2" จากการประปาฯ	1	เครื่อง						
	รวมข้อ 3.2 งานระบบท่อประปา								

รายการประมาณราคาค่าก่อสร้าง บ้านครอบครัวไทยร่วมสมัย แบบที่ 1 (ฐานรากแผ่ ไม่มีระบบปรับอากาศ)

สถานที่ก่อสร้าง ทั่วไป แบบเลขที่ S58112(S01-S06), AR 58001, SN-58078, EE-58077 รายการเลขที่ - แบบ ปร.4

กองมาตรฐานราคากลาง กรมโยธาธิการและผังเมือง ประมาณราคาเมื่อวันที่

ประมาณการโดย หน่วย : บาท

ลำดับที่	รายการ	จำนวน	หน่วย	ราคาวัสดุ		ค่าแรงงาน		รวมค่าวัสดุและค่าแรงงาน	หมายเหตุ
				ราคาหน่วยละ	จำนวนเงิน	ราคาหน่วยละ	จำนวนเงิน		
	3.3 งานระบบสุขาภิบาลภายนอกอาคาร								
	- บ่อบำบัดน้ำเสียสำเร็จรูป ชนิดเกราะ - กรองไร้อากาศ	1	บ่อ						
	ส่วนแยกกาก 1.0 ลบ.ม. ส่วนกรองไร้อากาศ 0.25 ลบ.ม.								
	- ถังดักไขมัน ขนาด 30 ลิตร	1	บ่อ						
	- บ่อพักท่อระบายน้ำสำเร็จรูป พร้อมฝา ค.ส.ล.	10	บ่อ						
	- ท่อคอนกรีต ขนาด Ø 0.20 ม.	54	เมตร						
	รวมข้อ 3.3 งานระบบสุขาภิบาลภายนอกอาคาร								

รายการประมาณราคาค่าก่อสร้าง บ้านครอบครัวไทยร่วมสมัย แบบที่ 1 (ฐานรากแผ่ ไม่มีระบบปรับอากาศ)

สถานที่ก่อสร้าง ทั่วไป แบบเลขที่ S58112(S01-S06), AR 58001, SN-58078, EE-58077 รายการเลขที่ - แบบ ปร.4

กองมาตรฐานราคากลาง กรมโยธาธิการและผังเมือง ประมาณราคาเมื่อวันที่

ประมาณการโดย หน่วย : บาท

ลำดับที่	รายการ	จำนวน	หน่วย	ราคาวัสดุ		ค่าแรงงาน		รวมค่าวัสดุและค่าแรงงาน	หมายเหตุ
				ราคาหน่วยละ	จำนวนเงิน	ราคาหน่วยละ	จำนวนเงิน		
4	**หมวดงานระบบไฟฟ้าและสื่อสาร**								
	4.1 แผงย่อย และเซอร์กิตเบรกเกอร์		รวม						
	4.2 ท่อและรางเดินสายไฟฟ้า		รวม						
	4.3 ดวงโคมไฟฟ้าและมิเตอร์ไฟฟ้า		รวม						
	4.4 สวิตช์และเต้ารับ		รวม						
	รวมข้อ 4.1 ระบบไฟฟ้า								

รายการประมาณราคาค่าก่อสร้าง บ้านครอบครัวไทยร่วมสมัย แบบที่ 1 (ฐานรากแผ่ ไม่มีระบบปรับอากาศ)

สถานที่ก่อสร้าง ทั่วไป แบบเลขที่ S58112(S01-S06), AR 58001, SN-58078, EE-58077 รายการเลขที่ - แบบ ปร.4

กองมาตรฐานราคากลาง กรมโยธาธิการและผังเมือง ประมาณราคาเมื่อวันที่

ประมาณการโดย หน่วย : บาท

ลำดับที่	รายการ	จำนวน	หน่วย	ราคาวัสดุ		ค่าแรงงาน		รวมค่าวัสดุและค่าแรงงาน	หมายเหตุ
				ราคาหน่วยละ	จำนวนเงิน	ราคาหน่วยละ	จำนวนเงิน		
	4.1 แผงย่อย และเซอร์กิตเบรกเกอร์								
	LP								
	- แผงย่อย 6 วงจรพร้อมเมนกันดูด 45AT 2P IC 10 kA (RCBO)	1	ชุด						
	- MINIATURE CB. 20AT 1P IC 6 kA (ลูกย่อย)	3	ชุด						
	- MINIATURE CB. 16AT 1P IC 6 kA (ลูกย่อย)	2	ชุด						
	- RACK 2 ช่องพร้อมลูกถ้วยและอุปกรณ์ประกอบ	2	ชุด						
	- หลักสายดิน ขนาด Ø 5/8 นิ้ว ยาว 2.40 เมตร	1	ชุด						
	- EXOTHERMIC WELDING (การเชื่อมแบบหลอมละลาย)	1	ชุด						
	รวมข้อ 4.1 แผงย่อย และเซอร์กิตเบรกเกอร์								
	4.2 ท่อและรางเดินสายไฟฟ้า								
	- ท่อ พีวีซี สีเหลือง ขนาด Ø 1"	12	เมตร						
	- ท่อ พีวีซี สีเหลือง ขนาด Ø 3/4" (คิดที่ระยะทาง 20.00 ม.)	32	เมตร						
	- ท่อ พีวีซี สีเหลือง ขนาด Ø 1/2"	267	เมตร						
	- สาย IEC 01 10 ตร.มม. (คิดที่ระยะทาง 20.00 ม.)	45	เมตร						
	- สาย IEC 01 4 ตร.มม.	30	เมตร						

ลำดับที่	รายการ	จำนวน	หน่วย	ราคาวัสดุ		ค่าแรงงาน		รวมค่าวัสดุและค่าแรงงาน	หมายเหตุ
				ราคาหน่วยละ	จำนวนเงิน	ราคาหน่วยละ	จำนวนเงิน		
	- สาย IEC 01 2.5 ตร.มม.	758	เมตร						
	- สาย NYY 2.5 ตร.มม.	28	เมตร						
	- สาย NYY 1.5 ตร.มม.	30	เมตร						
	- เบ็ดเตล็ด		รวม						
	รวมข้อ 4.2 ท่อและรางเดินสายไฟฟ้า								
	4.3 ดวงโคมไฟฟ้าและมิเตอร์ไฟฟ้า								
	- ดวงโคมดาวไลท์	16	ชุด						
	- ดวงโคมฟลูออเรนเซนต์แบบเปลือยติดลอย 18 วัตต์	2	ชุด						
	- ดวงโคมฟลูออเรนเซนต์แบบเปลือยติดลอย 36 วัตต์	1	ชุด						
	รวมข้อ 4.3 ดวงโคมไฟฟ้าและมิเตอร์ไฟฟ้า								

ลำดับที่	รายการ	จำนวน	หน่วย	ราคาวัสดุ		ค่าแรงงาน		รวมค่าวัสดุและค่าแรงงาน	หมายเหตุ
				ราคาหน่วยละ	จำนวนเงิน	ราคาหน่วยละ	จำนวนเงิน		
	4.4 สวิตช์,สวิตช์กริ่ง,และเต้ารับ								
	- สวิตช์ทางเดียว 16A 250V 1 สวิตช์ พร้อมฝาครอบ 1 ช่อง ติดฝังเรียบผนัง	11	ชุด						
	- สวิตช์กริ่ง ชนิดกันน้ำ ติดผนังเรียบผนังเสารั้ว	2	ชุด						
	- กริ่ง 2 เสียงติดผนัง	2	ชุด						
	- กล่องต่อสายสำหรับเครื่องทำน้ำอุ่น ติดฝังเรียบผนัง	1	ชุด						
	- เต้ารับไฟฟ้าคู่ มีขาดิน 16A 250V พร้อมฝาครอบ 3 ช่อง ติดฝังเรียบผนัง	8	ชุด						
	- เต้ารับไฟฟ้าคู่ มีขาดิน 16A 250V พร้อมฝาครอบพลาสติกกันน้ำ	2	ชุด						
	ติดฝังเรียบผนัง								
	รวมข้อ 4.4 สวิตช์,สวิตช์กริ่ง,และเต้ารับ								

รายการประมาณราคาค่าก่อสร้าง บ้านครอบครัวไทยร่วมสมัย แบบที่ 1 (ฐานรากแผ่ ไม่มีระบบปรับอากาศ)

สถานที่ก่อสร้าง ทั่วไป | แบบเลขที่ S58112(S01-S06), AR 58001, SN-58078, EE-58077 | รายการเลขที่ - | แบบ ปร.4

กองมาตรฐานราคากลาง กรมโยธาธิการและผังเมือง | ประมาณราคาเมื่อวันที่

ประมาณการโดย | หน่วย : บาท

ลำดับที่	รายการ	จำนวน	หน่วย	ราคาวัสดุ		ค่าแรงงาน		รวมค่าวัสดุและค่าแรงงาน	หมายเหตุ
				ราคาหน่วยละ	จำนวนเงิน	ราคาหน่วยละ	จำนวนเงิน		
5	**หมวดงานอื่นๆ** (ถ้ามี) เพื่อให้ครบถ้วนตามรูปแบบและรายการ								

รายการประมาณราคาค่าก่อสร้าง บ้านครอบครัวไทยร่วมสมัย แบบที่ 1 (ฐานรากเสาเข็ม ไม่มีระบบปรับอากาศ)

สถานที่ก่อสร้าง ทั่วไป | แบบเลขที่ S58112, AR 58001, SN-58078, EE-58077 | รายการเลขที่ - | แบบ ปร.4

กองมาตรฐานราคากลาง กรมโยธาธิการและผังเมือง | ประมาณราคาเมื่อวันที่

ประมาณการโดย | หน่วย : บาท

ลำดับที่	รายการ	จำนวน	หน่วย	ราคาวัสดุ		ค่าแรงงาน		รวมค่าวัสดุและค่าแรงงาน	หมายเหตุ
				ราคาหน่วยละ	จำนวนเงิน	ราคาหน่วยละ	จำนวนเงิน		
	สรุปงาน								
1	**หมวดงานโครงสร้าง**		**รวม**						
2	**หมวดงานสถาปัตยกรรม**		**รวม**						
3	**หมวดงานระบบสุขาภิบาล**		**รวม**						
4	**หมวดงานระบบไฟฟ้า**		**รวม**						
5	**หมวดงานอื่นๆ** (ถ้ามี) เพื่อให้ครบถ้วนตามรูปแบบและรายการ								
	รวมค่าวัสดุและค่าแรงงานเป็นเงินประมาณ								

รายการประมาณราคาค่าก่อสร้าง บ้านครอบครัวไทยร่วมสมัย แบบที่ 1 (ฐานรากเสาเข็ม ไม่มีระบบปรับอากาศ)

สถานที่ก่อสร้าง ทั่วไป | แบบเลขที่ S58112, AR 58001, SN-58078, EE-58077 | รายการเลขที่ - | แบบ ปร.4

กองมาตรฐานราคากลาง กรมโยธาธิการและผังเมือง | ประมาณราคาเมื่อวันที่

ประมาณการโดย | หน่วย : บาท

ลำดับที่	รายการ	จำนวน	หน่วย	ราคาวัสดุ		ค่าแรงงาน		รวมค่าวัสดุและค่าแรงงาน	หมายเหตุ
				ราคาหน่วยละ	จำนวนเงิน	ราคาหน่วยละ	จำนวนเงิน		
1	**หมวดงานโครงสร้าง**								
	- เสาเข็มหกเหลี่ยมกลวง ขนาด Ø 0.15 ม. ยาว 6.00 ม.	64	ต้น						
	- ขุดดิน	27	ลบ.ม.						
	- ทรายราดน้ำอักแน่น	5	ลบ.ม.						
	- คอนกรีตหยาบ	1	ลบ.ม.						
	- คอนกรีตโครงสร้าง 1:2:4	23	ลบ.ม.						
	- แบบหล่อคอนกรีต	185	ตร.ม.						
	- ค่าแรงแบบหล่อคอนกรีต	231	ตร.ม.						
	- ค้ำยันแบบหล่อคอนกรีต	56	ลบ.ฟ.						
	- เสาค้ำ	24	ต้น						
	- ตะปู	58	กก.						
	- เหล็กเสริม SR 24 Ø 6 มม.	255	กก.						
	- เหล็กเสริม SR 24 Ø 9 มม.	1,026	กก.						
	- เหล็กเสริม SD 40 Ø 12 มม.	582	กก.						
	- เหล็กเสริม SD 40 Ø 16 มม.	655	กก.						
	- ลวดผูกเหล็ก	76	กก.						
	- พื้นคอนกรีตสำเร็จรูปท้องเรียบ หนา 5 ซม.	46	ตร.ม.						
	- เทคอนกรีตทับหน้าหนา 5 ซม. Wire Mesh Ø 4 มม. @ 0.20 ม.	46	ตร.ม.						

รายการประมาณราคาค่าก่อสร้าง บ้านครอบครัวไทยร่วมสมัย แบบที่ 1 (ฐานรากเสาเข็ม ไม่มีระบบปรับอากาศ)

สถานที่ก่อสร้าง ทั่วไป | แบบเลขที่ S58112, AR 58001, SN-58078, EE-58077 | รายการเลขที่ - | แบบ ปร.4

กองมาตรฐานราคากลาง กรมโยธาธิการและผังเมือง | ประมาณราคาเมื่อวันที่

ประมาณการโดย | หน่วย : บาท

ลำดับที่	รายการ	จำนวน	หน่วย	ราคาวัสดุ		ค่าแรงงาน		รวมค่าวัสดุและค่าแรงงาน	หมายเหตุ
				ราคาหน่วยละ	จำนวนเงิน	ราคาหน่วยละ	จำนวนเงิน		
	งานเหล็กรูปพรรณ								
	- ⊏ 150 x 75 x 25 x 3.2 มม.	323	กก.						
	- ⊏ 100 x 50 x 20 x 3.2 มม.	550	กก.						
	- PL. หนา 6 mm.	8	กก.						
	- ทาสีกันสนิม	76	ตร.ม.						
	รวมข้อ 1 หมวดงานโครงสร้าง								

รายการประมาณราคาค่าก่อสร้าง บ้านครอบครัวไทยร่วมสมัย แบบที่ 1 (ฐานรากเสาเข็ม ไม่มีระบบปรับอากาศ)

สถานที่ก่อสร้าง ทั่วไป | แบบเลขที่ S58112, AR 58001, SN-58078, EE-58077 | รายการเลขที่ - | แบบ ปร.4

กองมาตรฐานราคากลาง กรมโยธาธิการและผังเมือง | ประมาณราคาเมื่อวันที่

ประมาณการโดย | หน่วย : บาท

ลำดับที่	รายการ	จำนวน	หน่วย	ราคาวัสดุ		ค่าแรงงาน		รวมค่าวัสดุและค่าแรงงาน	หมายเหตุ
				ราคาหน่วยละ	จำนวนเงิน	ราคาหน่วยละ	จำนวนเงิน		
2	**หมวดงานสถาปัตยกรรม**								
	2.1 งานหลังคา		รวม						
	2.2 งานฝ้าเพดาน		รวม						
	2.3 งานตกแต่งพื้น		รวม						
	2.4 งานผนังและผิวผนัง		รวม						
	2.5 งานประตู-หน้าต่าง		รวม						
	2.6 งานเครื่องสุขภัณฑ์และอุปกรณ์		รวม						
	2.7 งานตกแต่งบันได และราวกันตก		รวม						
	2.8 งานทาสี		รวม						
	รวมข้อ 2 หมวดงานสถาปัตยกรรม								

ลำดับที่	รายการ	จำนวน	หน่วย	ราคาวัสดุ		ค่าแรงงาน		รวมค่าวัสดุและค่าแรงงาน	หมายเหตุ
				ราคาหน่วยละ	จำนวนเงิน	ราคาหน่วยละ	จำนวนเงิน		
	2.1 งานหลังคา								
	- หลังคาเหล็กรีดลอน หนา 0.4 มม. พร้อมติดตั้ง PE.FOAM หนารวม 6 มม.	115	ตร.ม.						
	- ครอบหลังคา FLASHING	43	เมตร						
	- เชิงชายไฟเบอร์ซีเมนต์ ขนาด 8" หนา 12 มม.	43	เมตร						
	รวมข้อ 2.1 งานหลังคา								

ลำดับที่	รายการ	จำนวน	หน่วย	ราคาวัสดุ		ค่าแรงงาน		รวมค่าวัสดุและค่าแรงงาน	หมายเหตุ
				ราคาหน่วยละ	จำนวนเงิน	ราคาหน่วยละ	จำนวนเงิน		
	2.2 งานฝ้าเพดาน								
ฝ1	- ฝ้าเพดานแผ่นยิบซั่ม หนา 9 มม. รอยต่อฉาบเรียบ	48	ตร.ม.						
	โครงเคร่าเหล็กชุบสังกะสี @ 0.60 x 1.00 ม.								
ฝ2	- ฝ้าเพดานแผ่นยิบซั่มชนิดทนชื้น หนา 9 มม.	5	ตร.ม.						
	โครงเคร่าอลูมิเนียมอบสี ที่-บาร์ @ 0.60 x 1.20 ม.#								
ฝ3	- ฝ้าเพดานแผ่นไฟเบอร์ซีเมนต์ หนา 4 มม. ตีชนชิด	19	ตร.ม.						
	โครงเคร่าเหล็กชุบสังกะสี @ 0.60 x 1.20 ม.								
ฝ4	- ฝ้าเพดานแผ่นไฟเบอร์ซีเมนต์ หนา 4 มม. มีช่องระบายอากาศ ตีชนชิด	54	ตร.ม.						
	โครงเคร่าเหล็กชุบสังกะสี @ 0.60 x 1.20 ม.								
ฝ5	- ฝ้าเพดานผิวฉาบปูนเรียบ	6	ตร.ม.						
	- แผ่นฉนวนกันความร้อนหุ้มอลูมินียมฟอย์ลรอบด้าน หนา 6"	132	ตร.ม.						
	- มอบฝ้าไฟเบอร์ซีเมนต์ หนา 8 มม. กว้าง 3"	95	เมตร						
	รวมข้อ 2.2 งานฝ้าเพดาน								

รายการประมาณราคาค่าก่อสร้าง บ้านครอบครัวไทยร่วมสมัย แบบที่ 1 (ฐานรากเสาเข็ม ไม่มีระบบปรับอากาศ)

สถานที่ก่อสร้าง ทั่วไป | แบบเลขที่ S58112, AR 58001, SN-58078, EE-58077 | รายการเลขที่ - | แบบ ปร.4

กองมาตรฐานราคากลาง กรมโยธาธิการและผังเมือง | ประมาณราคาเมื่อวันที่

ประมาณการโดย | หน่วย : บาท

ลำดับที่	รายการ	จำนวน	หน่วย	ราคาวัสดุ		ค่าแรงงาน		รวมค่าวัสดุและค่าแรงงาน	หมายเหตุ
				ราคาหน่วยละ	จำนวนเงิน	ราคาหน่วยละ	จำนวนเงิน		
	2.3 งานตกแต่งพื้น								
w1	- พื้นผิวปูกระเบื้องเซรามิค ขนาด 12"x 12"	21	ตร.ม.						
w2	- พื้นเทปูนทรายผิวขัดเรียบ ปูปาร์เก้ไม้เนื้อแข็ง ขนาด 1"x 4"x 12" ตีเข้าลิ้น	28	ตร.ม.						
	- ค่าแรงขัดพื้นไม้	28	ตร.ม.						
w3	- พื้นผิวปูกระเบื้องเซรามิค ขนาด 8"x 8"	20	ตร.ม.						
w4	- พื้นทำผิวขัดเรียบ	14	ตร.ม.						
w5	- พื้นเทปูนทรายผิวขัดมันเรียบผสมกันซึม ทำระบบกันซึมชนิดทา	5	ตร.ม.						
	- บัวเชิงผนังไฟเบอร์ซีเมนต์ หนา 12 มม. กว้าง 4"	47	เมตร						
	รวมข้อ 2.3 งานตกแต่งพื้น								
	2.4 งานผนังและผิวผนัง								
	- ผนังก่ออิฐมอญ หนาครึ่งแผ่น	137	ตร.ม.						
	- ผนังก่ออิฐมอญ หนาเต็มแผ่น	13	ตร.ม.						
	- เสาเอ็นและคานทับหลัง สำหรับผนังก่ออิฐครึ่งแผ่น	96	เมตร						
	- เสาเอ็นและคานทับหลัง สำหรับผนังก่ออิฐเต็มแผ่น	9	เมตร						
	- ผนังผิวฉาบปูนเรียบ	294	ตร.ม.						
	- ฉาบปูนเรียบโครงสร้าง	3	ตร.ม.						
	- ผนังผิวบุกระเบื้องเซรามิค ขนาด 8"x 8"	30	ตร.ม.						
	รวมข้อ 2.4 งานผนังและผิวผนัง								

รายการประมาณราคาค่าก่อสร้าง บ้านครอบครัวไทยร่วมสมัย แบบที่ 1 (ฐานรากเสาเข็ม ไม่มีระบบปรับอากาศ)

สถานที่ก่อสร้าง ทั่วไป | แบบเลขที่ S58112, AR 58001, SN-58078, EE-58077 | รายการเลขที่ - | แบบ ปร.4

กองมาตรฐานราคากลาง กรมโยธาธิการและผังเมือง | ประมาณราคาเมื่อวันที่

ประมาณการโดย | หน่วย : บาท

ลำดับที่	รายการ	จำนวน	หน่วย	ราคาวัสดุ		ค่าแรงงาน		รวมค่าวัสดุและค่าแรงงาน	หมายเหตุ
				ราคาหน่วยละ	จำนวนเงิน	ราคาหน่วยละ	จำนวนเงิน		
	2.5 งานประตู-หน้าต่าง								
	- ป1 ประตูอลูมิเนียมสีขาวบานเลื่อนคู่พร้อมช่องแสงด้านข้าง ขนาด 2.60 x 2.05 ม.	1	ชุด						
	- ป2 ประตูบานเปิดเดี่ยว วงกบไม้ บาน HDF ขนาด 0.80 x 2.00 ม.	4	ชุด						
	- ป3 ประตูบานเปิดเดี่ยว วงกบไม้ บาน พีวีซี ขนาด 0.70 x 2.00 ม.	1	ชุด						
	- น1 หน้าต่างอลูมิเนียมสีขาวบานเลื่อนคู่ ขนาด 1.40 x 1.20 ม.	3	ชุด						
	- น2 หน้าต่างอลูมิเนียมสีขาวบานกระทุ้งคู่ ขนาด 1.40 x 0.50 ม.	5	ชุด						
	- น3 หน้าต่างอลูมิเนียมสีขาวบานกระทุ้งคู่ ขนาด 1.40 x 0.50 ม.	1	ชุด						
	หมายเหตุ : ราคานี้ไม่รวมมุ้งลวดและลูกกรงเหล็กดัด								
	รวมข้อ 2.5 งานประตู-หน้าต่าง								

ลำดับที่	รายการ	จำนวน	หน่วย	ราคาวัสดุ		ค่าแรงงาน		รวมค่าวัสดุและค่าแรงงาน	หมายเหตุ
				ราคาหน่วยละ	จำนวนเงิน	ราคาหน่วยละ	จำนวนเงิน		
	2.6 งานเครื่องสุขภัณฑ์และอุปกรณ์ (เคลือบขาว)								
	- ส้วมนั่งราบชักโครก แบบมีถังพักน้ำ	1	ชุด						
	- อ่างล้างหน้าแบบแขวนผนัง พร้อมอุปกรณ์ครบชุด	1	ชุด						
	- กระจกเงาอย่างดี หนา 5 มม.	1	ตร.ฟ.						
	- ที่ใส่กระดาษชำระ ชนิดกระเบื้องเซรามิค	1	ชุด						
	- ที่ใส่สบู่ ชนิดกระเบื้องเซรามิค	1	ชุด						
	- ราวแขวนผ้า ขนาดยาว 0.60 ม. ขากระเบื้องเซรามิค	1	ชุด						
	- ฝักบัวอาบน้ำสายอ่อน พร้อมวาล์วและอุปกรณ์	1	ชุด						
	- ฝักบัวชำระ พร้อมสายและอุปกรณ์ (ไม่รวมวาล์ว)	1	ชุด						
	- ก๊อกน้ำล้างพื้น	1	ชุด						
	- ฝาตะแกรงน้ำทิ้งที่พื้นชนิดดักกลิ่น ท่อขนาด Ø 2"	2	ชุด						
	- เคาน์เตอร์ ค.ส.ล. ขนาด กว้าง 0.60 ม. ผิวกรุหินแกรนิต	2	เมตร						
	- Stop Valve	1	ชุด						
	รวมข้อ 2.6 งานเครื่องสุขภัณฑ์และอุปกรณ์								

ลำดับที่	รายการ	จำนวน	หน่วย	ราคาวัสดุ		ค่าแรงงาน		รวมค่าวัสดุและค่าแรงงาน	หมายเหตุ
				ราคาหน่วยละ	จำนวนเงิน	ราคาหน่วยละ	จำนวนเงิน		
	2.7 งานตกแต่งบันได และราวกันตก								
	- ขั้นบันได ผิวปูกระเบื้องเซรามิค ขนาด 8"x 8"	4.10	เมตร						
	- จมูกบันไดกระเบื้องเซรามิค	4	เมตร						
	รวมข้อ 2.7 งานตกแต่งบันได และราวกันตก								
	2.8 งานทาสี								
	- สีอะคีลิค 100% ชนิดทาภายนอก เกรดที่ 2	222	ตร.ม.						
	- สีอะคีลิค 100% ชนิดทาภายใน เกรดที่ 2	207	ตร.ม.						
	- โพรียูรีเทน	28	ตร.ม.						
	รวมข้อ 2.8 งานทาสี								

ลำดับที่	รายการ	จำนวน	หน่วย	ราคาวัสดุ		ค่าแรงงาน		รวมค่าวัสดุและค่าแรงงาน	หมายเหตุ
				ราคาหน่วยละ	จำนวนเงิน	ราคาหน่วยละ	จำนวนเงิน		
3	**หมวดงานระบบสุขาภิบาล**								
	3.1 งานระบบท่อโสโครก ท่อน้ำทิ้ง ท่ออากาศ ท่อ PVC 8.5		รวม						
	3.2 งานระบบท่อประปา ท่อ PVC 13.5		รวม						
	3.3 งานระบบสุขาภิบาลภายนอกอาคาร		รวม						
	รวมงาน 3 หมวดงานระบบสุขาภิบาล								

ลำดับที่	รายการ	จำนวน	หน่วย	ราคาวัสดุ		ค่าแรงงาน		รวมค่าวัสดุและค่าแรงงาน	หมายเหตุ
				ราคาหน่วยละ	จำนวนเงิน	ราคาหน่วยละ	จำนวนเงิน		
	3.1. งานระบบท่อโสโครก ท่อน้ำทิ้ง ท่ออากาศ								
	3.1.1 ท่อ PVC Class 8.5								
	- ขนาด Ø 1½"	4	เมตร						
	- ขนาด Ø 2"	8	เมตร						
	- ขนาด Ø 2½"	4	เมตร						
	- ขนาด Ø 4"	8	เมตร						
	3.1.2 ข้อต่อ ข้องอต่างๆ		รวม						
	3.1.3 อุปกรณ์ยึดและรองรับท่อ		รวม						
	3.1.4 ทดสอบ ทำความสะอาด ทาสี ทำสัญลักษณ์ท่อ		รวม						
	3.1.5 FCO								
	- ขนาด Ø 2½"	1	ชุด						
	- ขนาด Ø 4"	1	ชุด						
	3.1.6 FD ขนาด Ø 2"	2	ชุด						
	3.1.7 P-TRAP Ø 2"	2	ชุด						
	3.1.8 AVC. Ø 2"	1	ชุด						
	3.1.9 ข้อต่ออ่อน								
	- ขนาด Ø 2"	4	ชุด						

ลำดับที่	รายการ	จำนวน	หน่วย	ราคาวัสดุ		ค่าแรงงาน		รวมค่าวัสดุและค่าแรงงาน	หมายเหตุ
				ราคาหน่วยละ	จำนวนเงิน	ราคาหน่วยละ	จำนวนเงิน		
	- ขนาด Ø 4"	2	ชุด						
	รวมข้อ 3.1. งานระบบท่อโสโครก ท่อน้ำทิ้ง ท่ออากาศ								
	3.2 งานระบบท่อประปา								
	3.2.1 ท่อ PVC Class 13.5								
	- ขนาด Ø 1/2"	4	เมตร						
	- ขนาด Ø 3/4"	40	เมตร						
	3.2.2 ข้อต่อ ข้องอต่างๆ		รวม						
	3.2.3 อุปกรณ์ยึดและรองรับท่อ		รวม						
	3.2.4 ทดสอบ ทำความสะอาด ทาสี ทำสัญลักษณ์ท่อ		รวม						
	3.2.5 ก๊อกน้ำ ขนาด Ø 1/2"	2	ชุด						
	3.5.6 STOP VALVE ขนาด Ø 1/2"	4	ชุด						
	3.5.7 ประตูน้ำ ขนาด Ø 3/4"	1	เครื่อง						
	3.5.8 ค่าติดตั้งมาตรวัดน้ำ ขนาด Ø 1/2" จากการประปาฯ	1	เครื่อง						
	รวมข้อ 3.2 งานระบบท่อประปา								

ลำดับที่	รายการ	จำนวน	หน่วย	ราคาวัสดุ		ค่าแรงงาน		รวมค่าวัสดุและค่าแรงงาน	หมายเหตุ
				ราคาหน่วยละ	จำนวนเงิน	ราคาหน่วยละ	จำนวนเงิน		
	3.3 งานระบบสุขาภิบาลภายนอกอาคาร								
	- บ่อบำบัดน้ำเสียสำเร็จรูป ชนิดเกราะ - กรองไร้อากาศ	1	บ่อ						
	ส่วนแยกกาก 1.0 ลบ.ม. ส่วนกรองไร้อากาศ 0.25 ลบ.ม.								
	- ถังดักไขมัน ขนาด 30 ลิตร	1	บ่อ						
	- บ่อพักท่อระบายน้ำสำเร็จรูป พร้อมฝา ค.ส.ล.	10	บ่อ						
	- ท่อคอนกรีต ขนาด Ø 0.20 ม.	54	เมตร						
	รวมข้อ 3.3 งานระบบสุขาภิบาลภายนอกอาคาร								

ลำดับที่	รายการ	จำนวน	หน่วย	ราคาวัสดุ		ค่าแรงงาน		รวมค่าวัสดุและค่าแรงงาน	หมายเหตุ
				ราคาหน่วยละ	จำนวนเงิน	ราคาหน่วยละ	จำนวนเงิน		
4	**หมวดงานระบบไฟฟ้าและสื่อสาร**								
	4.1 แผงย่อย และเซอร์กิตเบรกเกอร์		รวม						
	4.2 ท่อและรางเดินสายไฟฟ้า		รวม						
	4.3 ดวงโคมไฟฟ้าและมิเตอร์ไฟฟ้า		รวม						
	4.4 สวิตช์และเต้ารับ		รวม						
	รวมข้อ 4.1 ระบบไฟฟ้า								

ลำดับที่	รายการ	จำนวน	หน่วย	ราคาวัสดุ		ค่าแรงงาน		รวมค่าวัสดุและค่าแรงงาน	หมายเหตุ
				ราคาหน่วยละ	จำนวนเงิน	ราคาหน่วยละ	จำนวนเงิน		
	4.1 แผงย่อย และเซอร์กิตเบรกเกอร์								
	LP								
	- แผงย่อย 6 วงจรพร้อมเมนกันดูด 45AT 2P IC 10 kA (RCBO)	1	ชุด						
	- MINIATURE CB. 20AT 1P IC 6 kA (ลูกย่อย)	3	ชุด						
	- MINIATURE CB. 16AT 1P IC 6 kA (ลูกย่อย)	2	ชุด						
	- RACK 2 ช่องพร้อมลูกถ้วยและอุปกรณ์ประกอบ	2	ชุด						
	- หลักสายดิน ขนาด Ø 5/8 นิ้ว ยาว 2.40 เมตร	1	ชุด						
	- EXOTHERMIC WELDING (การเชื่อมแบบหลอมละลาย)	1	ชุด						
	รวมข้อ 4.1 แผงย่อย และเซอร์กิตเบรกเกอร์								
	4.2 ท่อและรางเดินสายไฟฟ้า								
	- ท่อ พีวีซี สีเหลือง ขนาด Ø 1"	12	เมตร						
	- ท่อ พีวีซี สีเหลือง ขนาด Ø 3/4" (คิดที่ระยะทาง 20.00 ม.)	32	เมตร						
	- ท่อ พีวีซี สีเหลือง ขนาด Ø 1/2"	267	เมตร						
	- สาย IEC 01 10 ตร.มม. (คิดที่ระยะทาง 20.00 ม.)	45	เมตร						
	- สาย IEC 01 4 ตร.มม.	30	เมตร						

ลำดับที่	รายการ	จำนวน	หน่วย	ราคาวัสดุ		ค่าแรงงาน		รวมค่าวัสดุและค่าแรงงาน	หมายเหตุ
				ราคาหน่วยละ	จำนวนเงิน	ราคาหน่วยละ	จำนวนเงิน		
	- สาย IEC 01 2.5 ตร.มม.	758	เมตร						
	- สาย NYY 2.5 ตร.มม.	28	เมตร						
	- สาย NYY 1.5 ตร.มม.	30	เมตร						
	- เบ็ดเตล็ด		รวม						
	รวมข้อ 4.2 ท่อและรางเดินสายไฟฟ้า								
	4.3 ดวงโคมไฟฟ้าและมิเตอร์ไฟฟ้า								
	- ดวงโคมดาวไลท์	16	ชุด						
	- ดวงโคมฟลูออเรนเซนต์แบบเปลือยติดลอย 18 วัตต์	2	ชุด						
	- ดวงโคมฟลูออเรนเซนต์แบบเปลือยติดลอย 36 วัตต์	1	ชุด						
	รวมข้อ 4.3 ดวงโคมไฟฟ้าและมิเตอร์ไฟฟ้า								

ลำดับที่	รายการ	จำนวน	หน่วย	ราคาวัสดุ		ค่าแรงงาน		รวมค่าวัสดุและค่าแรงงาน	หมายเหตุ
				ราคาหน่วยละ	จำนวนเงิน	ราคาหน่วยละ	จำนวนเงิน		
	4.4 สวิตช์,สวิตช์กริ่ง,และเต้ารับ								
	- สวิตช์ทางเดียว 16A 250V 1 สวิตช์ พร้อมฝาครอบ 1 ช่อง ติดฝังเรียบผนัง	11	ชุด						
	- สวิตช์กริ่ง ชนิดกันน้ำ ติดผนังเรียบผนังเสารั้ว	2	ชุด						
	- กริ่ง 2 เสียงติดผนัง	2	ชุด						
	- กล่องต่อสายสำหรับเครื่องทำน้ำอุ่น ติดฝังเรียบผนัง	1	ชุด						
	- เต้ารับไฟฟ้าคู่ มีขาดิน 16A 250V พร้อมฝาครอบ 3 ช่อง ติดฝังเรียบผนัง	8	ชุด						
	- เต้ารับไฟฟ้าคู่ มีขาดิน 16A 250V พร้อมฝาครอบพลาสติกกันน้ำ	2	ชุด						
	ติดฝังเรียบผนัง								
	รวมข้อ 4.4 สวิตช์,สวิตช์กริ่ง,และเต้ารับ								

รายการประมาณราคาค่าก่อสร้าง บ้านครอบครัวไทยร่วมสมัย แบบที่ 1 (ฐานรากเสาเข็ม ไม่มีระบบปรับอากาศ)

สถานที่ก่อสร้าง ทั่วไป | แบบเลขที่ S58112, AR 58001, SN-58078, EE-58077 | รายการเลขที่ - | แบบ ปร.4

กองมาตรฐานราคากลาง กรมโยธาธิการและผังเมือง | ประมาณราคาเมื่อวันที่

ประมาณการโดย | หน่วย : บาท

ลำดับที่	รายการ	จำนวน	หน่วย	ราคาวัสดุ		ค่าแรงงาน		รวมค่าวัสดุและค่าแรงงาน	หมายเหตุ
				ราคาหน่วยละ	จำนวนเงิน	ราคาหน่วยละ	จำนวนเงิน		
5	**หมวดงานอื่นๆ** (ถ้ามี) เพื่อให้ครบถ้วนตามรูปแบบและรายการ								

หลักเกณฑ์และข้อกำหนดในผังบริเวณประกอบการขออนุญาตก่อสร้างอาคาร

สำหรับอาคารพักอาศัยประเภทบ้านเดี่ยว ไม่เกิน 2 ชั้น

1. ผังบริเวณ

ต้องแสดงลักษณะที่ตั้ง ขอบเขตที่ดิน ขอบนอกของอาคารที่มีอยู่แล้ว ระยะห่างระหว่างจากขอบนอกของอาคารถึงเขตที่ดินทุกด้าน ระยะห่างระหว่างอาคารต่างๆที่มีอยู่แล้ว และที่ขออนุญาตในขอบเขตที่สาธารณะอาคารในที่ดินข้างเคียง และแสดงทางระบายน้ำออกจากอาคารไปสู่ทางระบายน้ำสาธารณะ พร้อมทิศทางน้ำไหลและส่วนลาด

2. บ่อเกรอะ บ่อซึม

- ต้องอยู่ห่างจากแม่น้ำ คู คลอง หรือแหล่งน้ำสาธารณะไม่น้อยกว่า 10 เมตร
- บ่อเกรอะต้องมีลักษณะที่มิดชิดน้ำซึมผ่านไม่ได้

3. ทางระบายน้ำ

ทางระบายน้ำจากอาคารสู่แหล่งรองรับน้ำทิ้งต้องสามารถตรวจสอบได้ และมีส่วนลาดเอียงไม่ต่ำกว่า 1 ใน 200 ถ้าเป็นท่อปิดต้องมีเส้นผ่านศูนย์กลางภายในไม่น้อยกว่า 10 เซนติเมตร มีบ่อพักทุกมุมเลี้ยวและทุกระยะไม่เกิน 12 เมตร หรือทุกระยะไม่เกิน 24 เมตร ถ้าท่อปิดมีเส้นผ่านศูนย์กลางภายในตั้งแต่ 60 เซนติเมตรขึ้นไป ถ้าเป็นทางระบายน้ำแบบอื่นต้องมีความกว้างภายในที่ขอบบนสุดไม่น้อยกว่า 10 เซนติเมตร

4. ที่ว่างปราศจากสิ่งปกคลุม

ต้องมีที่ว่างปราศจากสิ่งปกคลุมไม่น้อยกว่า 30 ใน 100 ส่วนของพื้นที่ชั้นที่มากที่สุด เว้นแต่ถ้าไม่ได้ใช้พักอาศัยให้มีที่ว่างไม่น้อยกว่า 10 ใน 100 ส่วน

5. แนวร่นของอาคาร

5.1 กรณีก่อสร้างอาคารใกล้ถนนสาธารณะ

สำหรับบ้านเดี่ยวสูงไม่เกิน 2 ชั้น

- ถ้าถนนสาธารณะกว้างน้อยกว่า 6 เมตร ให้ร่นแนวอาคารห่างจากกึ่งกลางถนนสาธารณะอย่างน้อย 3 เมตร - ถ้าถนนสาธารณะกว้างตั้งแต่ 10 เมตรขึ้นไปแต่ไม่ถึง 20 เมตร ให้ร่นแนวอาคารห่างจากกึ่งกลางถนนสาธารณะอย่างน้อย 1 ใน 10 ของความกว้างของถนนนั้น

- ถ้าถนนสาธารณะกว้างตั้งแต่ 20 เมตรขึ้นไป ให้ร่นแนวอาคารห่างจากเขตถนนสาธารณะอย่างน้อย 2 เมตร

5.2 กรณีก่อสร้างอาคารใกล้แหล่งน้ำสาธารณะ

- ถ้าแหล่งน้ำสาธารณะกว้างน้อยกว่า 10 เมตร ให้ร่นแนวอาคารจากแหล่งน้ำสาธารณะไม่น้อยกว่า 3 เมตร
- ถ้าแหล่งน้ำสาธารณะกว้างตั้งแต่ 10 เมตรขึ้นไป ให้ร่นแนวอาคารจากเขตแหล่งน้ำสาธารณะไม่น้อยกว่า 6 เมตร
- ถ้าเป็นแหล่งน้ำขนาดใหญ่ เช่น บึง ทะเลสาบ หรือทะเล ให้ร่นแนวอาคารจากเขตแหล่งน้ำสาธารณะไม่น้อยกว่า 12 เมตร

6. ความสูงของอาคาร

ความสูงของอาคารที่จุดใดๆ ต้องไม่เกินสองเท่าของระยะราบจากจุดนั้นไปตั้งฉากกับแนวเขตด้านตรงข้ามของถนนสาธารณะที่อยู่ใกล้อาคารที่สุด

7. ระยะห่างของอาคารกับเขตพื้นดิน กรณีผนังอาคารมีประตู หน้าต่าง ช่องระบายอากาศ ช่องแสงหรือระเบียง

7.1 ผนังอาคารส่วนที่สูงไม่เกิน 9 เมตร ต้องอยู่ห่างเขตที่ดินไม่น้อยกว่า 2 เมตร

7.2 ผนังอาคารส่วนที่สูงเกิน 9 เมตร แต่ไม่เกิน 23 เมตร ต้องอยู่ห่างเขตที่ดินไม่น้อยกว่า 3 เมตร

8. ระยะห่างของอาคารกับเขตที่ดิน กรณีผนังทึบ

ต้องอยู่ห่างเขตที่ดินไม่น้อยกว่า 50 เซนติเมตร เว้นแต่จะก่อสร้างชิดเขตที่ดินโดยได้รับความยินยอมเป็นหนังสือจากเจ้าของที่ดินด้านนั้น และสร้างได้สูงไม่เกิน 15 เมตร

9. การก่อสร้างอาคารใกล้อาคารอื่นในที่ดินเจ้าของเดียวกัน

9.1 ผนังของอาคารด้านที่มีหน้าต่าง ประตู ช่องระบายอากาศหรือช่องแสง หรือระเบียงของอาคารต้องมีระยะห่างจากผนังของอาคารอื่นด้านที่มีหน้าต่าง ประตู ช่องระบายอากาศหรือช่องแสง หรือระเบียงของอาคาร ดังต่อไปนี้

(ก) อาคารที่มีความสูงไม่เกิน 9 เมตร ผนังหรือระเบียงของอาคารต้องอยู่ห่างจากผนัง หรือระเบียงของอาคารอื่นที่มีความสูงไม่เกิน 9 เมตร ไม่น้อยกว่า 4 เมตร

(ข) อาคารที่มีความสูงไม่เกิน 9 เมตร ผนังหรือระเบียงของอาคารต้องอยู่ห่างจากผนัง หรือระเบียงของอาคารอื่นที่มีความสูงเกิน 9 เมตร แต่ไม่ถึง 23 เมตร ไม่น้อยกว่า 5 เมตร

(ค) อาคารที่มีความสูงเกิน 9 เมตร แต่ไม่ถึง 23 เมตร ผนังหรือระเบียงของอาคารต้องอยู่ห่างจากผนังหรือระเบียงของอาคารอื่นที่มีความสูงเกิน 9 เมตร แต่ไม่ถึง 23 เมตร ไม่น้อยกว่า 6 เมตร

9.2 ผนังของอาคารด้านที่เป็นผนังทึบต้องมีระยะห่างจากผนังของอาคารอื่นด้านที่มีหน้าต่าง ประตู ช่องระบายอากาศหรือช่องแสง หรือระเบียงของอาคาร ดังต่อไปนี้

(ก) อาคารที่มีความสูงไม่เกิน 15 เมตร ผนังของอาคารต้องอยู่ห่างจากผนังหรือระเบียงของอาคารอื่นที่มีความสูงไม่เกิน 9 เมตร ไม่น้อยกว่า 2 เมตร

(ข) อาคารที่มีความสูงไม่เกิน 15 เมตร ผนังของอาคารต้องอยู่ห่างจากผนังหรือระเบียงของอาคารอื่นที่มีความสูงเกิน 9 เมตร แต่ไม่ถึง 23 เมตร ไม่น้อยกว่า 3 เมตร

10. การขออนุญาตก่อสร้างในเขตสภาตำบลหรือเขตองค์การบริหารส่วนตำบล

แต่ไม่อยู่ในบริเวณพื้นที่ห้ามก่อสร้างอาคารบางชนิดตามกฎหมายว่าด้วยการควบคุมอาคาร ถ้าเป็นอาคารอยู่อาศัยไม่เกิน 2 ชั้นที่มีพื้นที่ไม่เกิน 150 ตารางเมตร หรือรั้ว กำแพง ประตู ในแนบเฉพาะแผนผังบริเวณ และสำเนาเอกสารสิทธิ์ในที่ดินพร้อมคำขอ

หลักเกณฑ์เพิ่มเติมสำหรับการขออนุญาตก่อสร้างในเขตกรุงเทพมหานคร

1. ที่ว่างรอบอาคาร

- บ้านพักอาศัยที่มีพื้นที่เกิน 300 ตารางเมตร ที่สูงไม่เกิน 15 เมตร ต้องมีที่ว่างโดยรอบอาคารไม่น้อยกว่า 1 เมตร

คณะผู้จัดทำโครงการแบบบ้านสานฝัน ของขวัญปีใหม่ คนไทยมีความสุข

ที่ปรึกษา

๑. นายมณฑล สุดประเสริฐ อธิบดีกรมโยธาธิการและผังเมือง
๒. นายเกียรติศักดิ์ จันทรา วิศวกรใหญ่
๓. นางสาวศิระภา วาระเลิศ รองอธิบดีกรมโยธาธิการและผังเมือง
๔. นายโอฬาร ศักยโรจน์กุล รองอธิบดีกรมโยธาธิการและผังเมือง
๕. นายสมชาย เมธวัฒน์ธรากุล รองอธิบดีกรมโยธาธิการและผังเมือง
๖. นายพิชัย อุทัยเชฏฐ์ รองอธิบดีกรมโยธาธิการและผังเมือง

คณะทำงานกำกับดูแล

๑. นายคธาทิพย์ เอี่ยมกมลา
๒. นายเสถียร เจริญเหรียญ
๓. นายอธิราช กนกเวชยันต์
๔. นายสุธี ปิ่นไพสิฐ
๕. นายวิชิต อรุณมานะกุล
๖. นายสุเทพ พิทักษ์พรมงคล
๗. นายนภดล สวาสดิ์ญาติ
๘. นายชาญวิชญ์ สิริสุนทรานนท์
๙. นายดุษฎี เจริญลาภ
๑๐. นายจิรศักดิ์ ภู่วิไลวัฒนกิจ
๑๑. นายพีรพงศ์ จันทรา
๑๒. นายวิรัชต์ ทองรวย
๑๓. นายกนก สุจริตสัญชัย
๑๔. นายนิเวศน์ ล้ำเลิศลักษณชัย
๑๕. นายสมชาติ จิตใหญ่
๑๖. นายสุนทร น้ำเพชร

คณะทำงานออกแบบและประมาณราคา

สำนักสถาปัตยกรรม

๑. นายสุภาพ เนาถาวร
๒. นายถิรวีร์ เทพไชย
๓. นางสาวนิติมา คุตตะสิงคี
๔. นางสาวพิมพ์สิริ เหมโสกะณะ
๕. นางสาวอารียา ศุภโชคพาณิชย์
๖. นางสาววรมน แสนชมภู
๗. นางสาวจุฑารัตน์ โชติเวทย์ศิลป์
๘. นายภูวณัฐ คงสมโอษฐ์
๙. นางสาวพรรณวรรณ สุขทรรศนีย์
๑๐. นายปกรณ์ อินทะกนก

สำนักวิศวกรรมโครงสร้างและงานระบบ

๑. นางสาวอตินุช สินศิลาเกตุ
๒. นายวัชรินทร์ เกิดกุญชร
๓. นายอรชาติ พาชีครีพาพล
๔. นายสรพง พันคง
๕. นายณัฐพงษ์ พรสง่า
๖. นายอาธิวราห์ พรสุทธาวงศ์
๗. นายพงศ์พันธ์ พรมจันทร์

กองมาตรฐานราคากลาง

๑. นายวรสันต์ อิฐรัตน์
๒. นายวิโรจน์ ส่งสกุลชัย
๓. นายสุรพล กุหลาบศรี
๔. นายสุบรรณ วงศ์คำจันทร์
๕. นายสุรชัย สิริโภชนพาณิช
๖. นายเลอศักดิ์ จงธรรม
๗. นายธรรมนูญ คุ้มภัย
๘. นายธนดล อยู่สำราญ
๙. นายปิติ นีซัง
๑๐. นายมาโนชชัย ศรสุรินทร์
๑๑. นายอรรถกร พันปี
๑๒. นายศราวุธ น้อยสุวรรณ
๑๓. นายจตุพล อินทร
๑๔. นายพุฒตาล น้อยวัน
๑๕. นายวินิจ เรือนแก้ว
๑๖. นายศรัณย์ สุขเกิด
๑๗. นายวีรภัทร ว่องไว
๑๘. นางสาวกรพินธ์ คชินทร

.

คณะทำงานประสานงาน

๑. นางสาวสุภัทรา ชัยเทวารัณย์
๒. นางภัททิรา สุริวรรณ

พิมพ์ครั้งที่ ๓ : ตุลาคม ๒๕๕๙
พิมพ์ที่ : ศูนย์สื่อและสิ่งพิมพ์แก้วเจ้าจอม มหาวิทยาลัยราชภัฏสวนสุนันทา

แบบบ้านสานฝัน ของขวัญปีใหม่ คนไทยมีความสุข

กรมโยธาธิการและผังเมือง กระทรวงมหาดไทย

บ้านครอบครัวไทยร่วมสมัย ๑

ขนาด ๗๐ ต.ร.ม.

ฐานรากเสาเข็ม	๑,๐๒๐,๐๐๐ บาท
ฐานรากแผ่	๙๗๒,๐๐๐ บาท

บ้านครอบครัวไทยร่วมสมัย ๒

ขนาด ๑๒๐ ต.ร.ม.

ฐานรากเสาเข็ม	๑,๔๖๐,๐๐๐ บาท
ฐานรากแผ่	๑,๓๘๑,๐๐๐ บาท

บ้านครอบครัวไทยร่วมสมัย ๓

ขนาด ๑๕๖ ต.ร.ม.

ฐานรากเสาเข็ม	๑,๖๖๘,๐๐๐ บาท
ฐานรากแผ่	๑,๕๘๘,๐๐๐ บาท

บ้านครอบครัวไทยร่วมสมัย ๔

ขนาด ๑๘๐ ต.ร.ม.

ฐานรากเสาเข็ม	๑,๙๑๐,๐๐๐ บาท
ฐานรากแผ่	๑,๘๒๔,๐๐๐ บาท

บ้านครอบครัวไทยร่วมสมัย ๕

ขนาด ๒๒๔ ต.ร.ม.

ฐานรากเสาเข็ม	๒,๐๐๙,๐๐๐ บาท
ฐานรากแผ่	๑,๘๙๙,๐๐๐ บาท

บ้านครอบครัวไทยร่วมสมัย ๖

ขนาด ๗๐ ต.ร.ม.

ฐานรากเสาเข็ม	๑,๑๐๒,๐๐๐ บาท
ฐานรากแผ่	๑,๒๒๗,๐๐๐ บาท

บ้านครอบครัวไทยร่วมสมัย ๗

ขนาด ๑๒๐ ต.ร.ม.

ฐานรากเสาเข็ม	๑,๕๒๘,๐๐๐ บาท
ฐานรากแผ่	๑,๔๕๙,๐๐๐ บาท

บ้านครอบครัวไทยร่วมสมัย ๘

ขนาด ๑๕๖ ต.ร.ม.

ฐานรากเสาเข็ม	๑,๗๐๓,๐๐๐ บาท
ฐานรากแผ่	๑,๖๒๒,๐๐๐ บาท

บ้านครอบครัวไทยร่วมสมัย ๙

ขนาด ๑๘๐ ต.ร.ม.

ฐานรากเสาเข็ม	๒,๐๐๑,๐๐๐ บาท
ฐานรากแผ่	๑,๘๗๒,๐๐๐ บาท

บ้านครอบครัวไทยร่วมสมัย ๑๐

ขนาด ๒๒๔ ต.ร.ม.

ฐานรากเสาเข็ม	๒,๑๔๕,๐๐๐ บาท
ฐานรากแผ่	๒,๐๓๕,๐๐๐ บาท

พิมพ์ที่: ศูนย์สื่อและสิ่งพิมพ์แก้วเจ้าจอม มหาวิทยาลัยราชภัฏสวนสุนันทา

บ้านสานฝัน ของขวัญปีใหม่ คนไทยมีความสุข

กรมโยธาธิการและผังเมือง กระทรวงมหาดไทย

บ้านครอบครัวไทยร่วมสมัย ๑

บ้านครอบครัวไทยร่วมสมัย ๒

บ้านครอบครัวไทยร่วมสมัย ๓

บ้านครอบครัวไทยร่วมสมัย ๔

บ้านครอบครัวไทยร่วมสมัย ๕

บ้านครอบครัวไทยร่วมสมัย ๖

บ้านครอบครัวไทยร่วมสมัย ๗

บ้านครอบครัวไทยร่วมสมัย ๘

บ้านครอบครัวไทยร่วมสมัย ๙

บ้านครอบครัวไทยร่วมสมัย ๑๐